Choose language
Sprache wählen

Wunderlich



Montageanleitung



Instrucciones de montaje



Monteringsanvisning



Assembly Instructions



Montagehandleiding

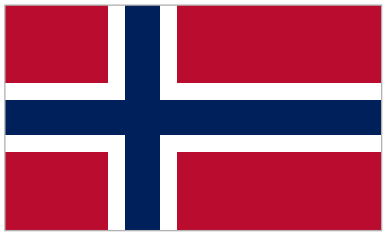

Monteringsanvisning

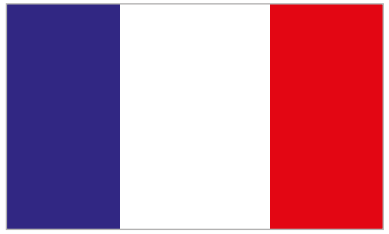

Notice de montage



Instrukcja montażu

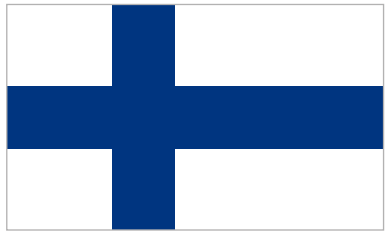

Asennusohje



Istruzioni di montaggio

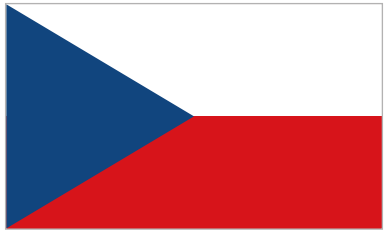

Montážní návod

Wunderlich GmbH Joseph-von-Fraunhofer-Str. 6-8 I DE-53501 Grafschaft-Ringen
info@wunderlich.de I www.wunderlich.de I Tel.: +49 2641-3082-0

FR ÉLÉMENTS D'EMBALLAGE
22 PAP
Al Azul

Wunderlich



Lieber Kunde, vielen Dank für Ihr Vertrauen und den Kauf dieses Wunderlich Produktes.



Diese Montageanleitung unterstützt Sie bei der sicheren und fachgerechten Installation Ihres Produkts.

Wichtiger Hinweis

Bitte lesen Sie diese Anleitung vollständig, bevor Sie mit der Montage beginnen.

Support

Sollten während der Montage Fragen auftreten, wenden Sie sich bitte vor Beginn der Arbeiten an unseren Support:

Tel.: +49 2641 3082-0

E-Mail: support@wunderlich.de

Wir wünschen Ihnen viel Freude mit Ihrem Wunderlich Produkt und allzeit gute Fahrt.

Ihr #TeamWunderlich

Wunderlich GmbH Joseph-von-Fraunhofer-Str. 6-8 I DE-53501 Grafschaft-Ringen
info@wunderlich.de I www.wunderlich.de I Tel.: +49 2641-3082-0

FR ÉLÉMENTS D'EMBALLAGE
22 PAP
Al Azul

#80228-002

Schutz für den Schaltassistenten

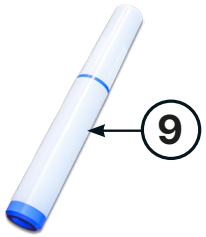

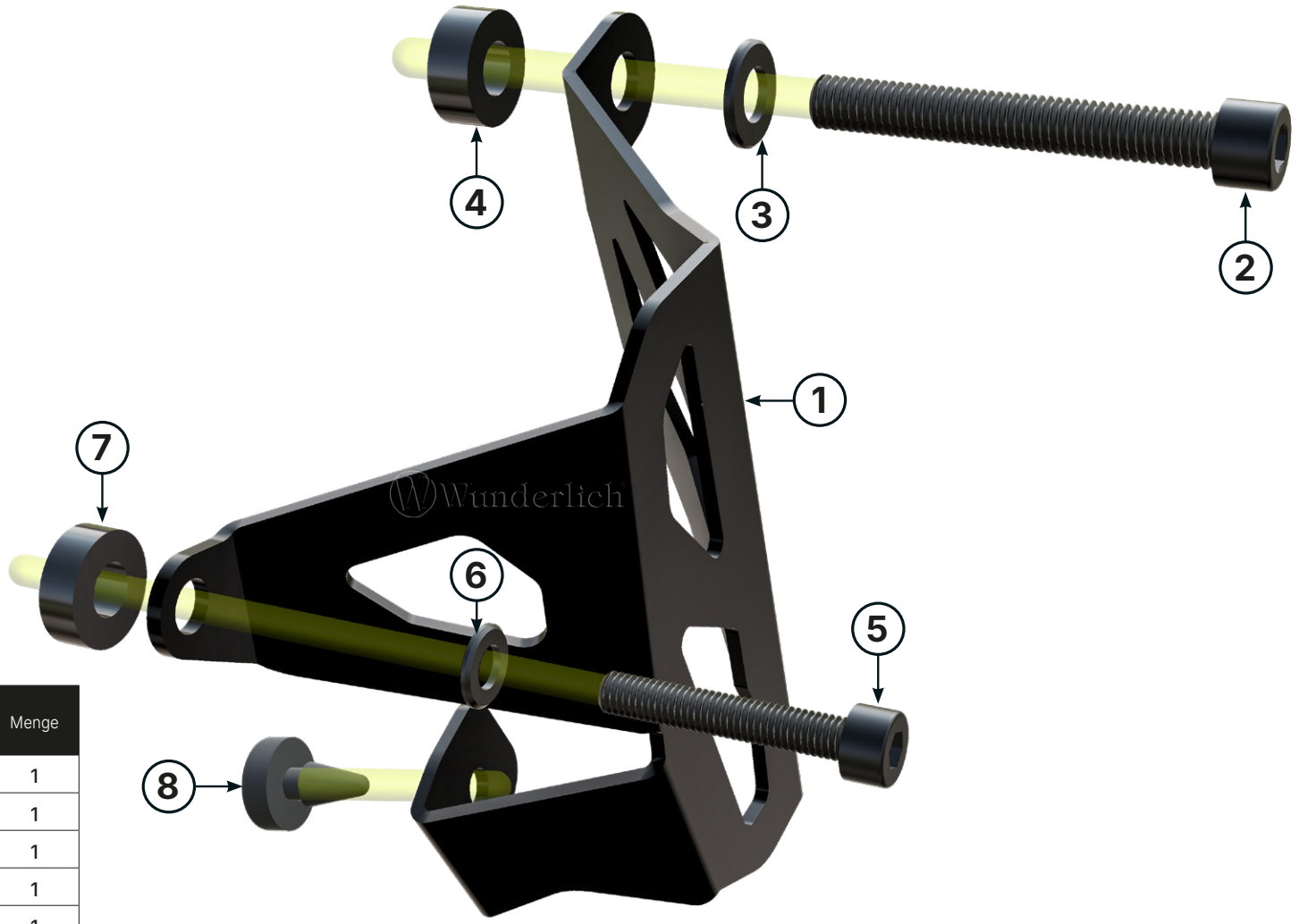

Legende

- Anbau-Tipp
- Achtung
- Vergrößerung
- Reiniger
- Schraube
- Schraubensicherung
- Drehmoment
- Montagepaste

#	Bauteil Die Farben der Abbildungen dienen nur der Veranschaulichung.		Menge
1	Schutz		1
2	Zylinderkopfschraube	M8×60	1
3	Unterlegscheibe	M8	1
4	Hülse ØD 18,0 - Ød 8,5 - h 7,0 mm		1
5	Zylinderkopfschraube	M5×30	1
6	Unterlegscheibe	M5	1
7	Hülse ØD 15,0 - Ød 7,0 - h 5,0 mm		1
8	Gummipuffer		1
9	Schraubensicherung		1

Wunderlich GmbH Joseph-von-Fraunhofer-Str. 6-8 I DE-53501 Grafschaft-Ringen
info@wunderlich.de I www.wunderlich.de I Tel.: +49 2641-3082-0

FR ÉLÉMENTS D'EMBALLAGE 22 PAP Al Azul

1

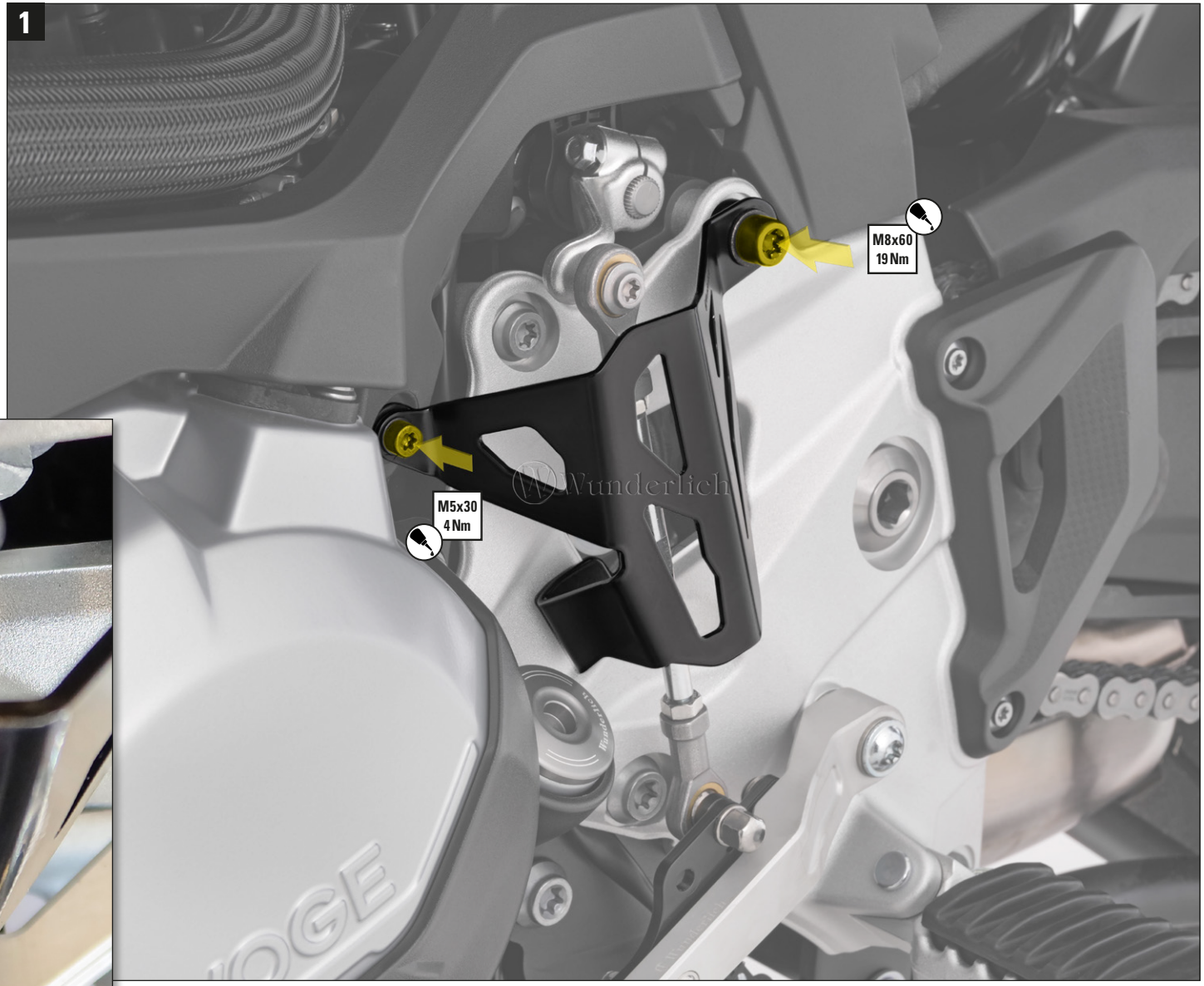

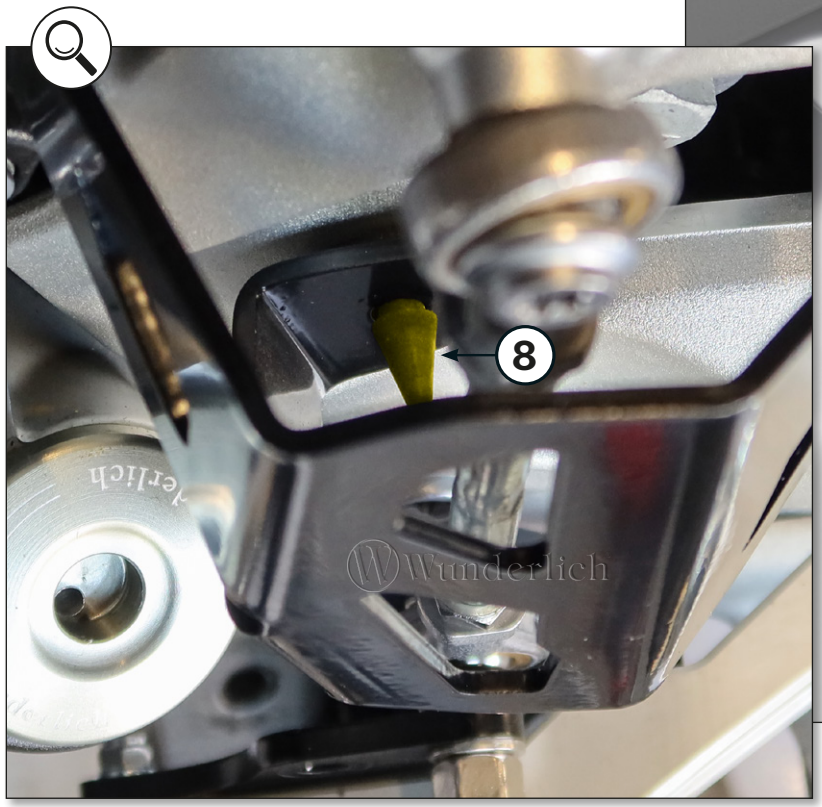

Originale Schrauben entfallen!

Wunderlich



Dear Customer, thank you for your trust and for purchasing this Wunderlich product.



This installation guide will assist you in the safe and proper installation of your product.

Important Note

Please read this guide completely before starting the installation.

Support

If you have any questions during the installation, please contact our support before beginning the work:

Tel.: +49 2641-3082-240

E-Mail: support@wunderlich.de

We wish you much enjoyment with your Wunderlich product and always a safe ride.

Your #TeamWunderlich

Wunderlich GmbH Joseph-von-Fraunhofer-Str. 6-8 I DE-53501 Grafschaft-Ringen
info@wunderlich.de I www.wunderlich.de/en I Tel.: +49 2641-3082-240

FR ÉLÉMENTS D'EMBALLAGE
22 PAP
Al Azul

#80228-002

Protection for the quickshifter

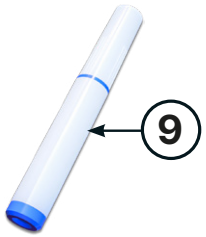

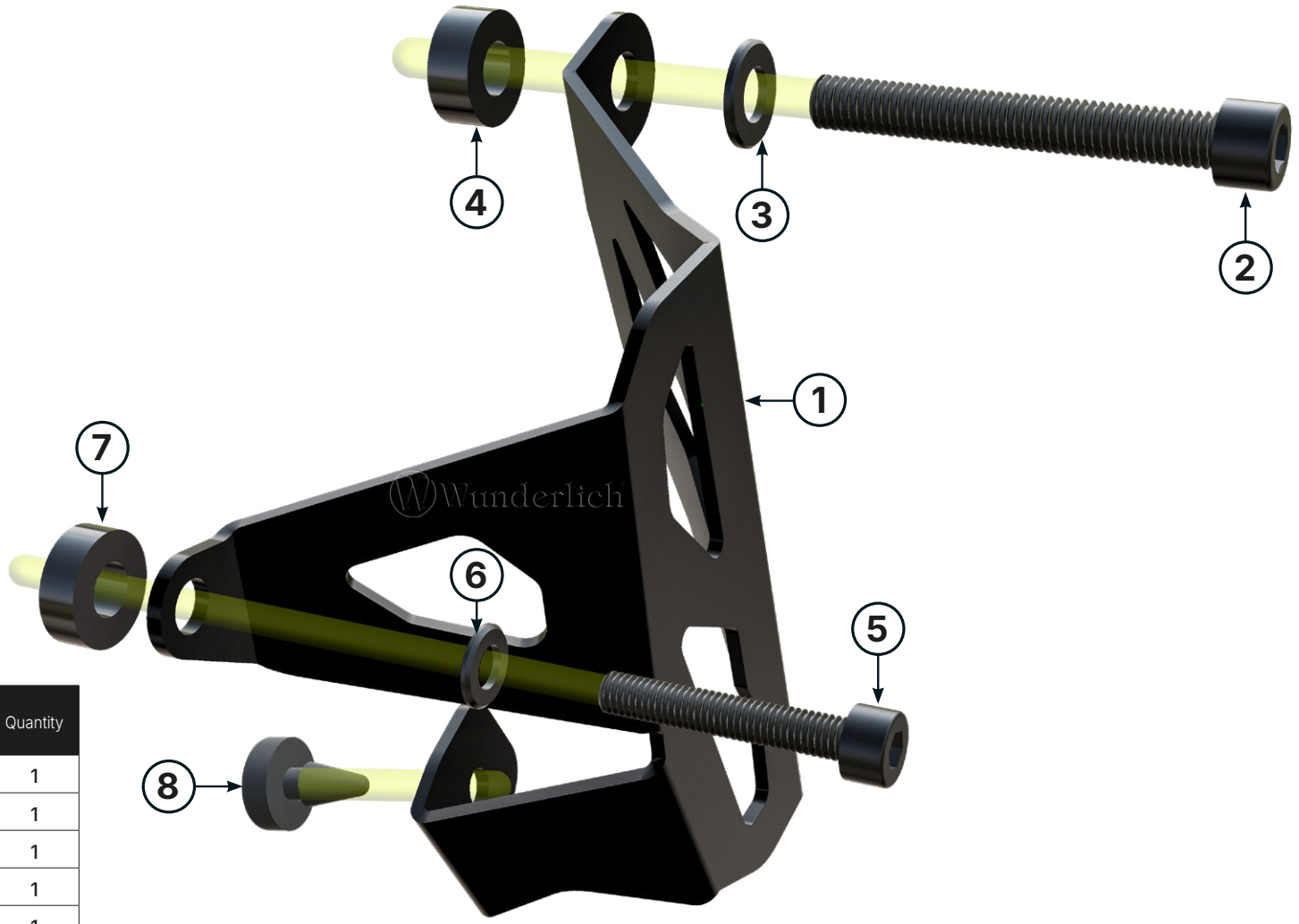

Legend

- Assembly tip
- Caution
- Enlargement
- Cleaner
- Screw
- Threadlocker
- Torque
- Assembly paste

#	Component The colours in the illustrations are for illustrative purposes only.		Quantity
1	Protection		1
2	Socket head cap screw	M8×60	1
3	Flat washer	M8	1
4	Sleeve ØD 18.0 - Ød 8.5 - h 7.0 mm		1
5	Socket head cap screw	M5×30	1
6	Flat washer	M5	1
7	Sleeve ØD 15.0 - Ød 7.0 - h 5.0 mm		1
8	Rubber buffer		1
9	Threadlocker		1

Wunderlich GmbH Joseph-von-Fraunhofer-Str. 6-8 I DE-53501 Grafschaft-Ringen
info@wunderlich.de I www.wunderlich.de/en I Tel.: +49 2641-3082-240

FR ÉLÉMENTS D'EMBALLAGE 22 PAP Al Azul

1

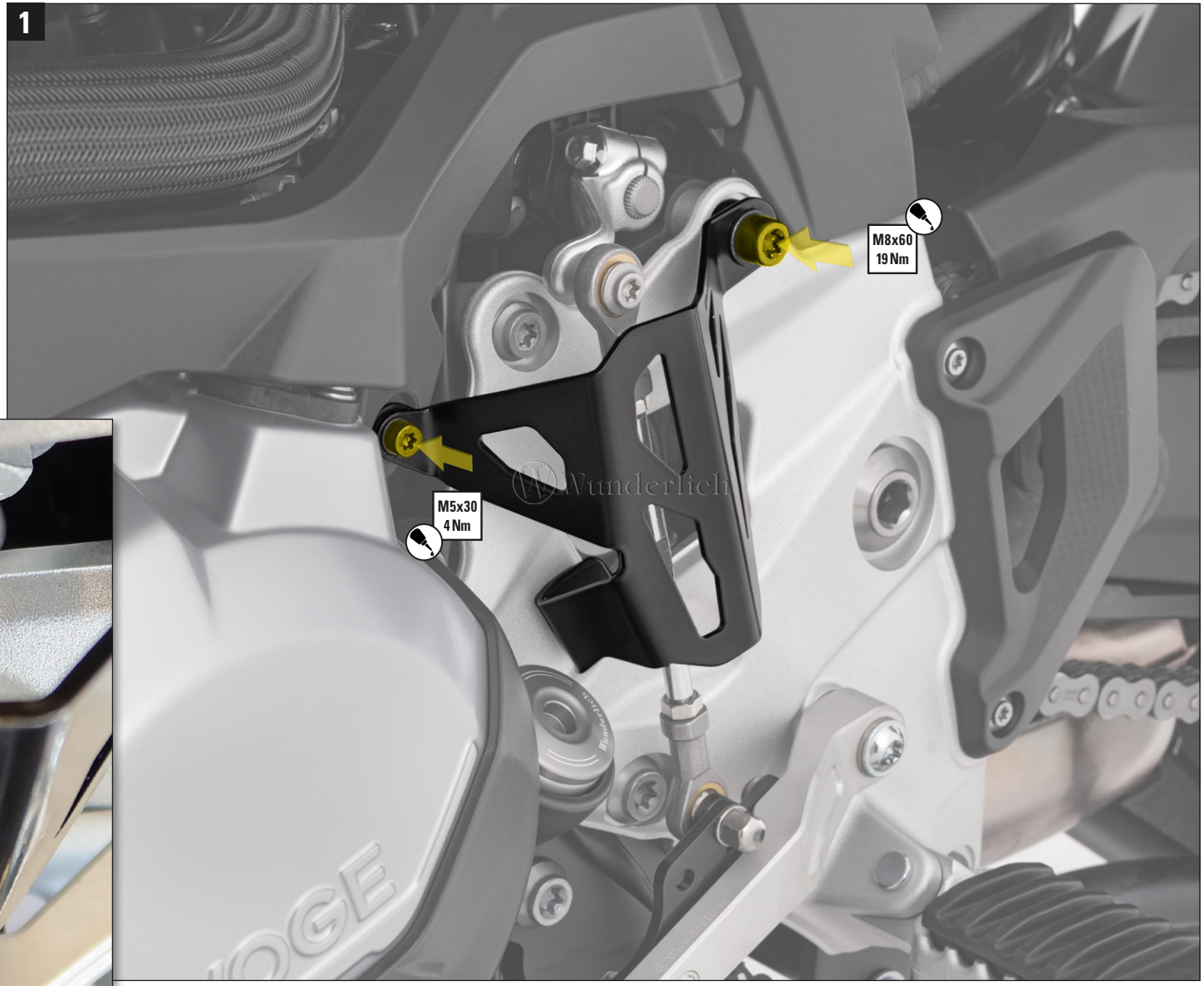

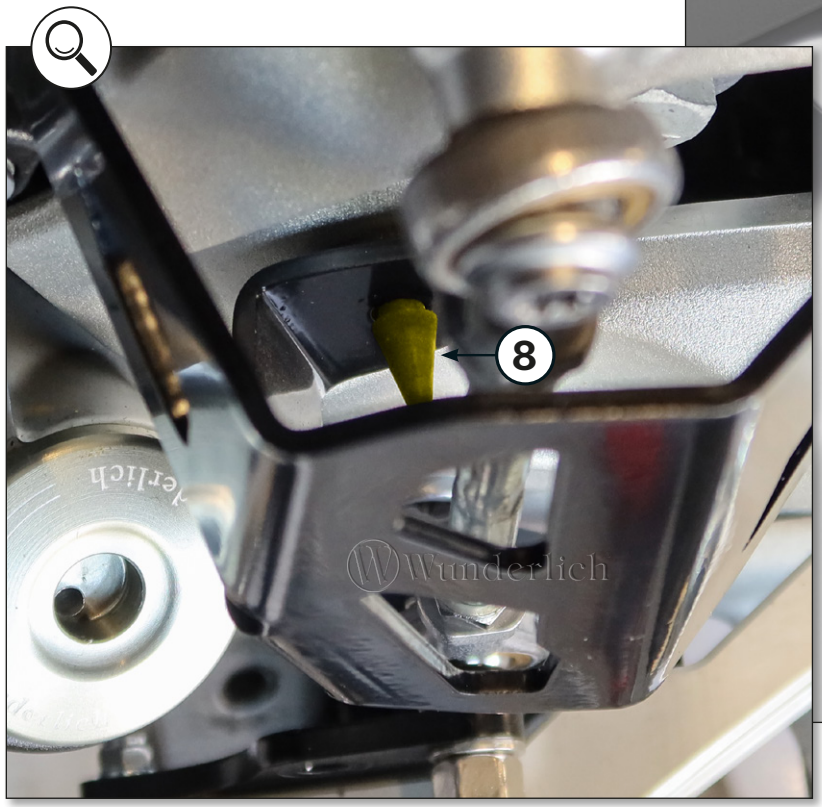

Original screws are no longer required!



Cher client, merci pour votre confiance et l'achat de ce produit Wunderlich.



Ce manuel de montage vous aide à installer votre produit de manière sûre et professionnelle.

Remarque importante

Veuillez lire entièrement ce manuel avant de commencer l'installation.

Support

Si vous avez des questions pendant l'installation, veuillez contacter notre support avant de commencer les travaux :

Tél. : +33 800 902350

E-mail : support@wunderlich.de

Nous vous souhaitons beaucoup de plaisir avec votre produit Wunderlich et un bon voyage en toute sécurité.

Votre #TeamWunderlich

Wunderlich GmbH Joseph-von-Fraunhofer-Str. 6-8 I DE-53501 Grafschaft-Ringen
info@wunderlich.fr I www.wunderlich.fr I Tel.: +33 800 902350

FR ÉLÉMENTS D'EMBALLAGE 22 PAP Al Azul

#80228-002

Protection pour l'assistant de changement de vitesse

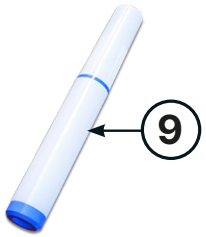

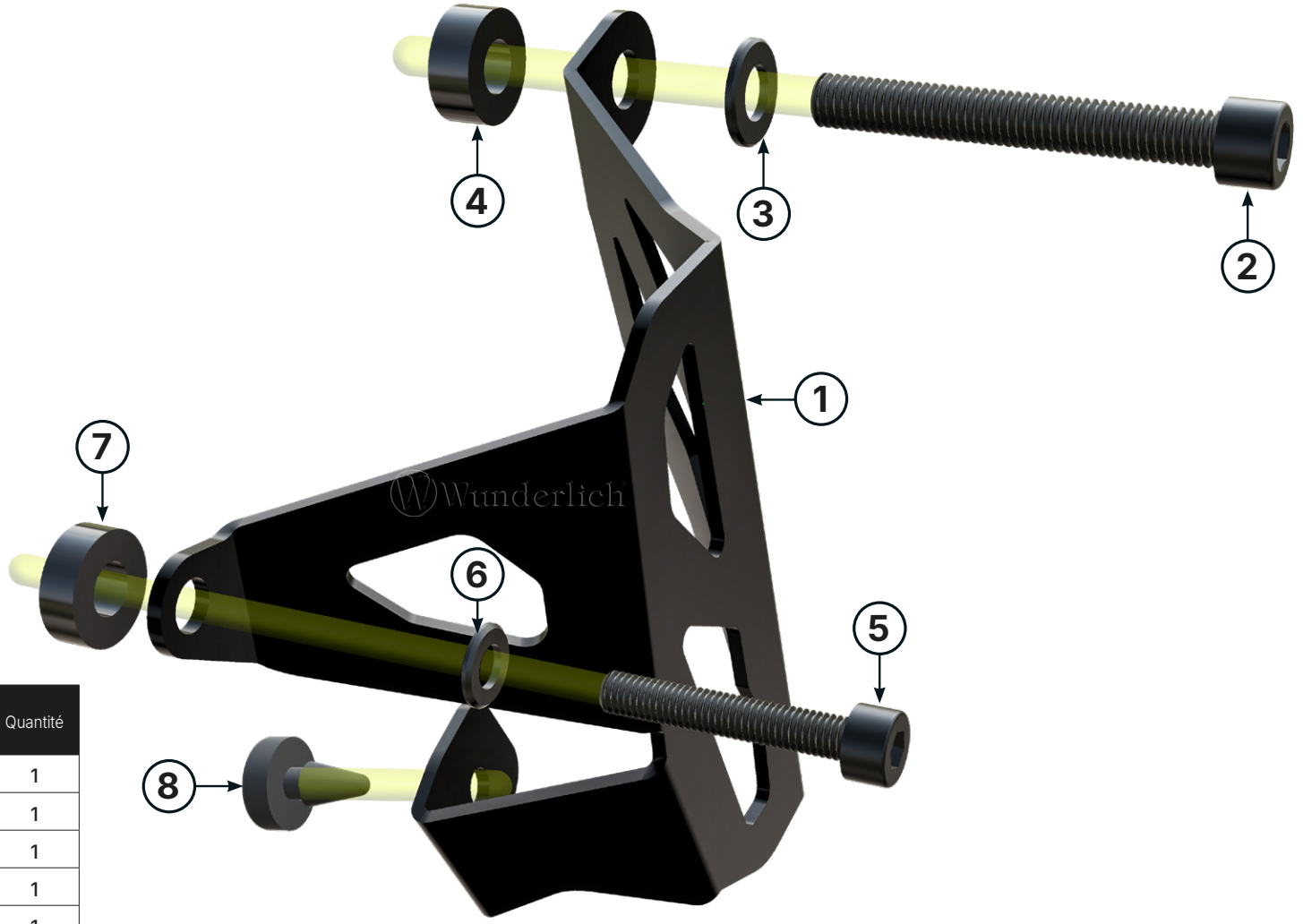

Légende

- Conseil de montage
- Attention
- Agrandissement
- Nettoyant
- Vis
- Frein filet
- M Nm Couple
- Pâte de montage

#	Composant Les couleurs des illustrations sont fournies à titre indicatif uniquement.		Quantité
1	Protection		1
2	Vis à tête cylindrique	M8×60	1
3	Rondelle plate	M8	1
4	Douille ØD 18,0 - Ød 8,5 - h 7,0 mm		1
5	Vis à tête cylindrique	M5×30	1
6	Rondelle plate	M5	1
7	Douille Ø ext. 15,0 - Ø int. 7,0 - h 5,0 mm		1
8	Butée en caoutchouc		1
9	Frein filet		1

Wunderlich GmbH Joseph-von-Fraunhofer-Str. 6-8 I DE-53501 Grafschaft-Ringen
info@wunderlich.fr I www.wunderlich.fr I Tel.: +33 800 902350

FR ÉLÉMENTS D'EMBALLAGE 22 PAP Al Azul

1

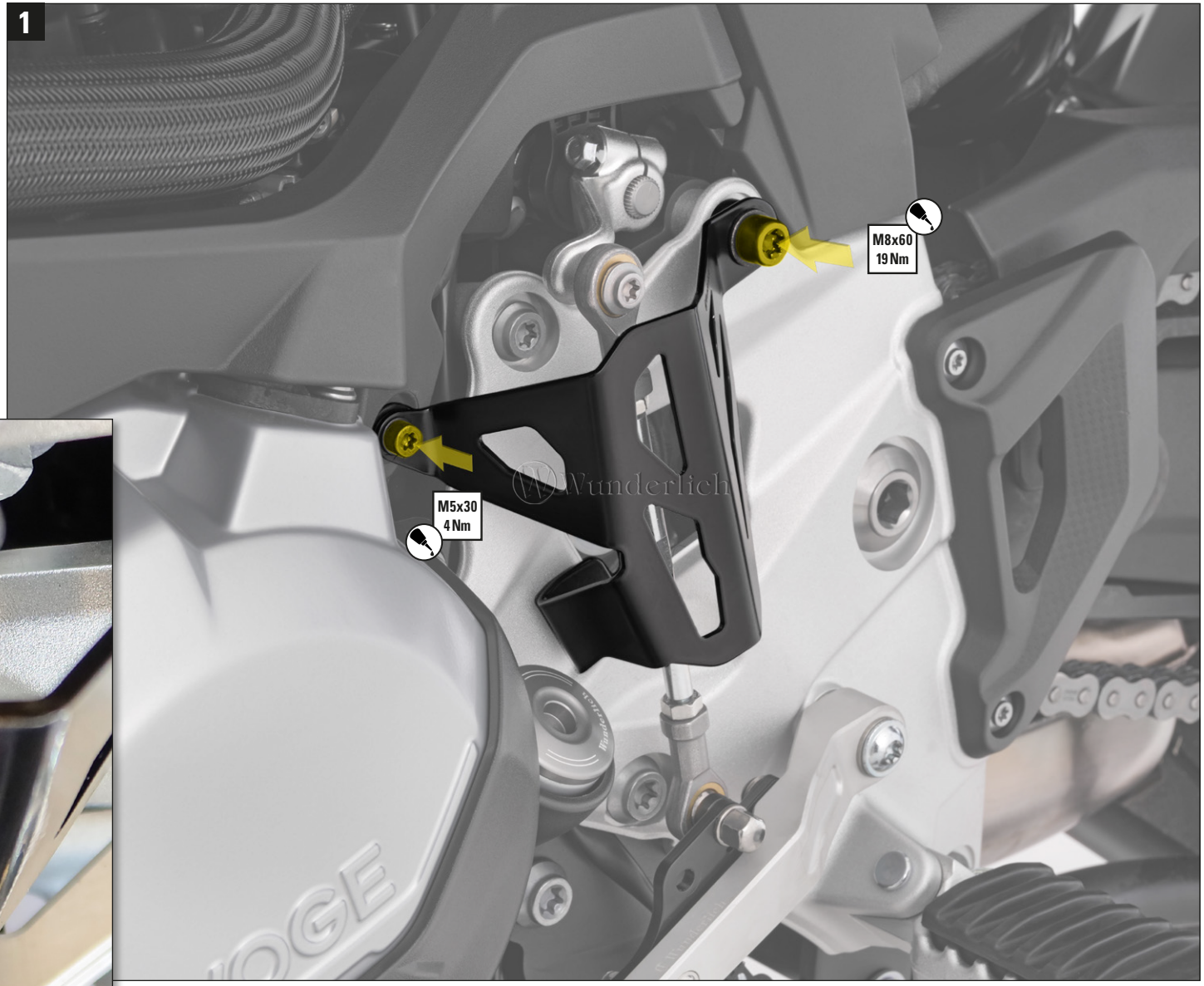

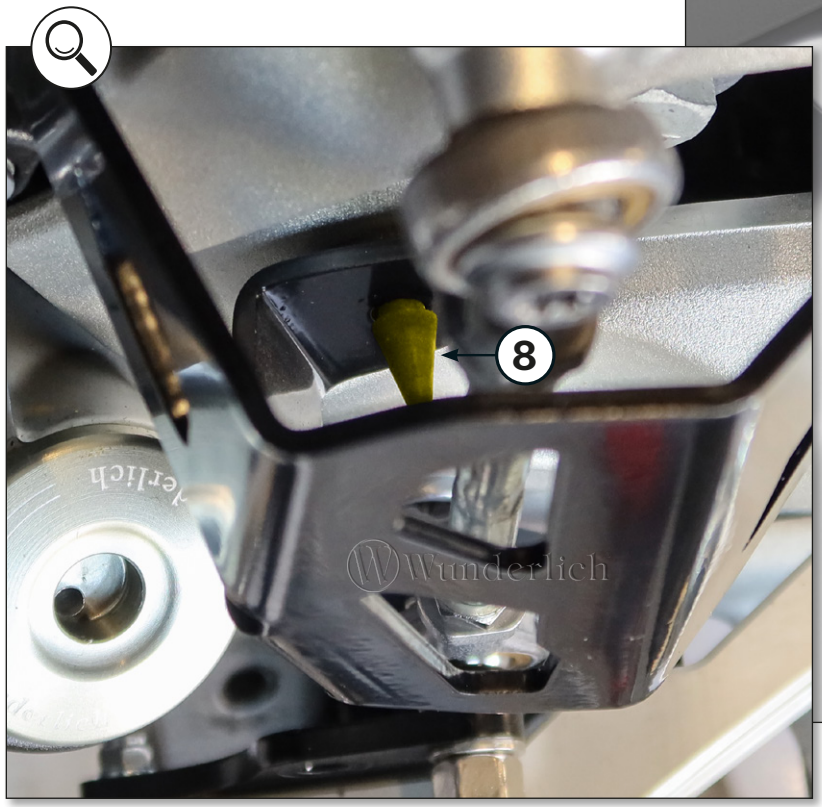

Les vis d'origine ne sont plus nécessaires !



Caro cliente, grazie per la fiducia e l'acquisto di questo prodotto Wunderlich.



Questo manuale di montaggio vi aiuterà nell'installazione sicura e corretta del vostro prodotto.

Avviso importante

Si prega di leggere completamente questo manuale prima di iniziare il montaggio.

Supporto

Se durante il montaggio dovessero sorgere domande, si prega di contattare il nostro supporto prima di iniziare i lavori:

Tel.: +39 800 975396

E-Mail: support@wunderlich.de

Vi auguriamo tanto divertimento con il vostro prodotto Wunderlich e buon viaggio in ogni momento.

Il #TeamWunderlich

#80228-002

Protezione per il cambio assistito

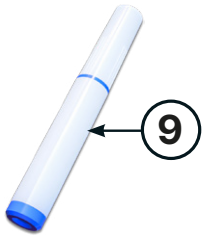

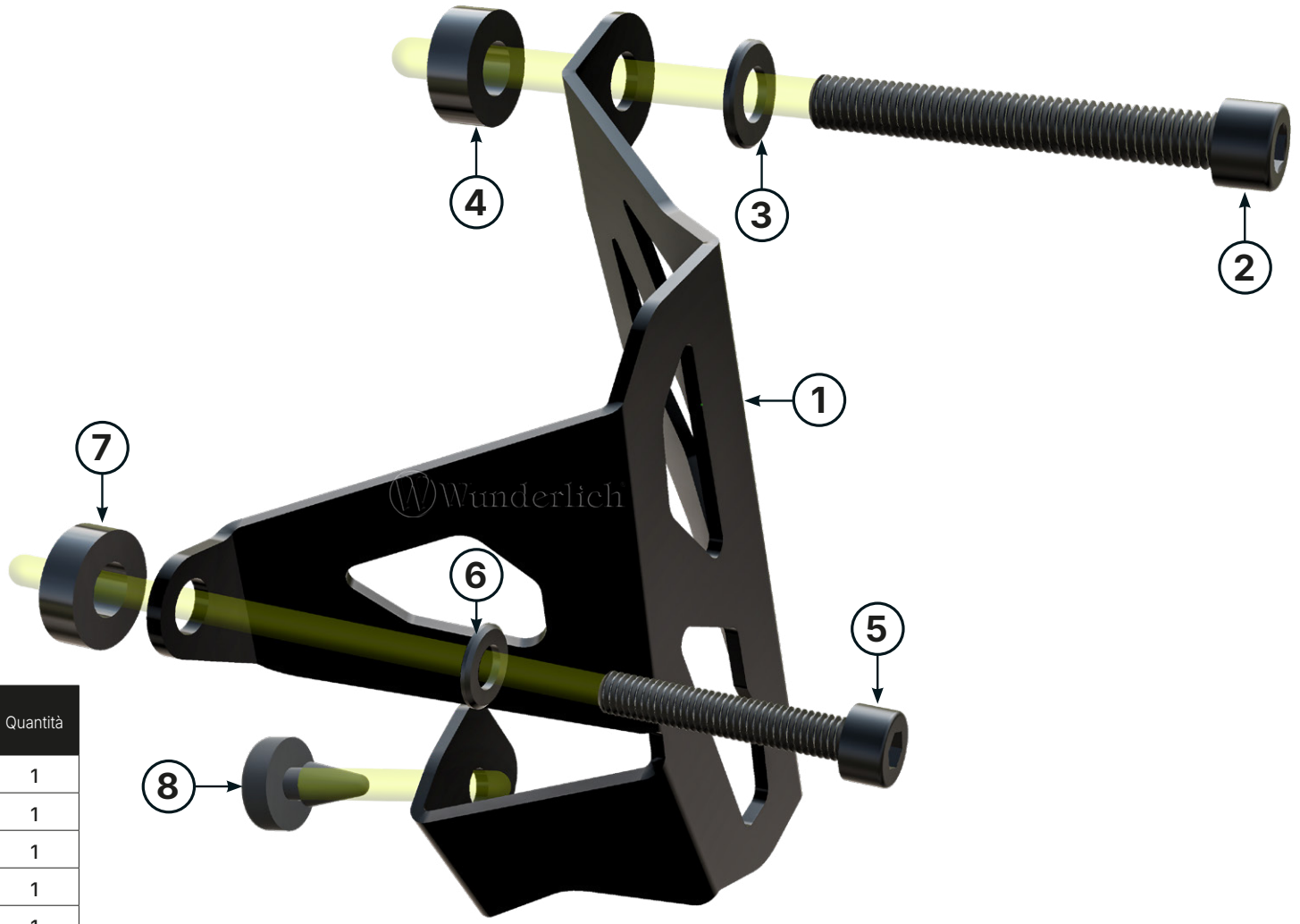

Legenda

- Suggerimento di montaggio
- Attenzione
- Ingrandimento
- Detergente
- Vite
- Frenafiletti
- M Nm Coppia
- Pasta di montaggio

#	Componente I colori delle immagini sono solo a scopo illustrativo.		Quantità
1	Protezione		1
2	Vite a testa cilindrica	M8×60	1
3	Rondella piana	M8	1
4	Boccola ØD 18,0 - Ød 8,5 - h 7,0 mm		1
5	Vite a testa cilindrica	M5×30	1
6	Rondella piana	M5	1
7	Boccola Ø est. 15,0 - Ø int. 7,0 - h 5,0 mm		1
8	Tampone in gomma		1
9	Frenafiletti		1

Wunderlich GmbH Joseph-von-Fraunhofer-Str. 6-8 I DE-53501 Grafschaft-Ringen
info@wunderlich.it I www.wunderlich.it I Tel.: +39 800 975396

FR ÉLÉMENTS D'EMBALLAGE 22 PAP Al Azul

1

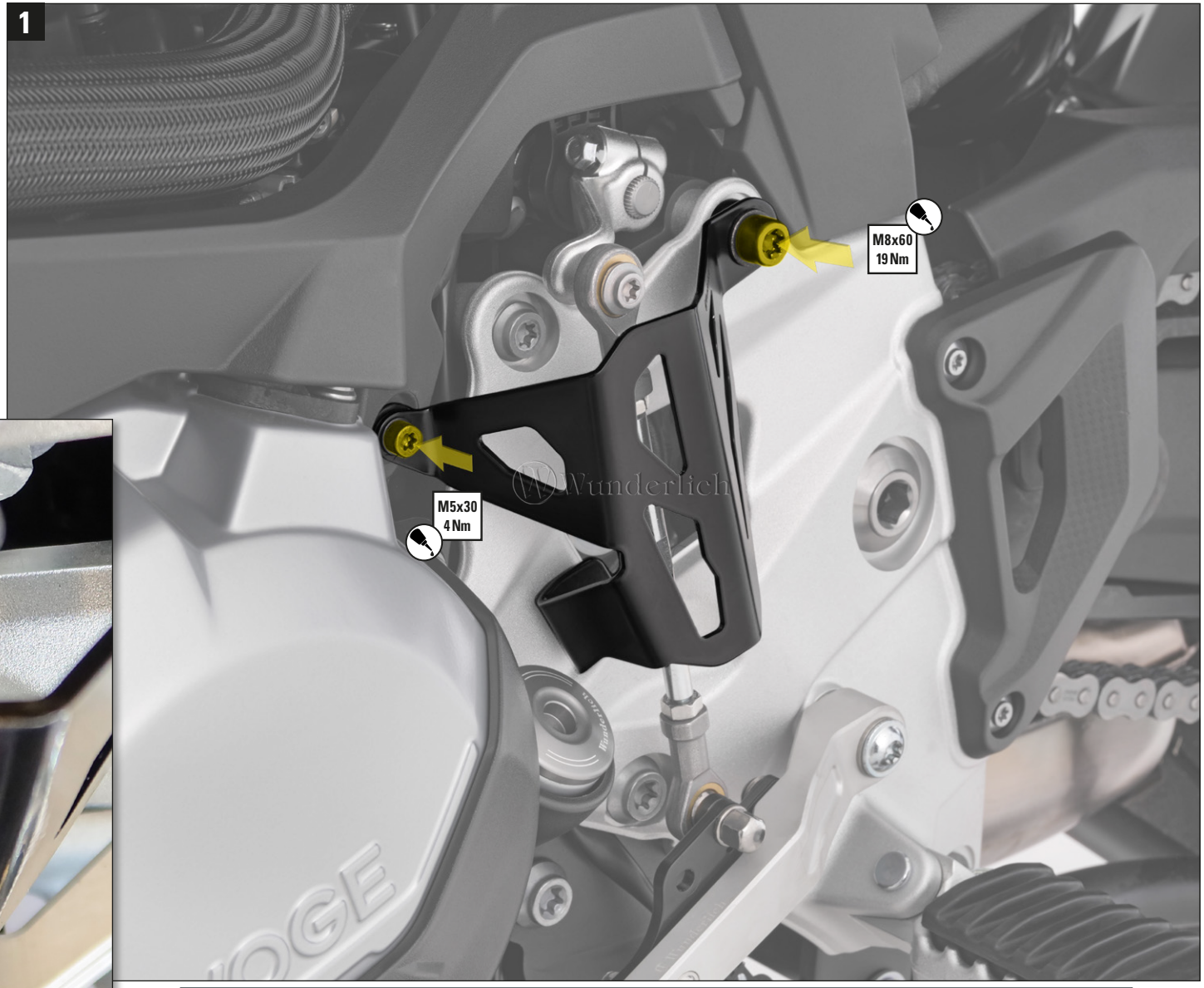

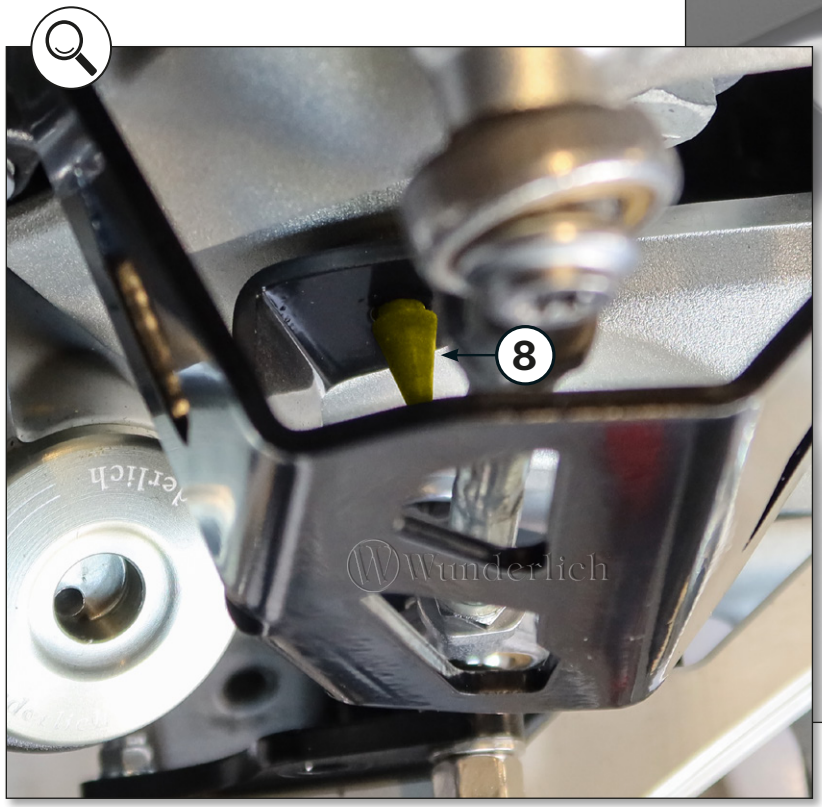

Le viti originali non sono più necessarie!

Wunderlich®



Estimado cliente, muchas gracias por su confianza y la compra de este producto Wunderlich.

Este manual de montaje le ayudará en la instalación segura y adecuada de su producto.

Aviso importante

Por favor, lea este manual completamente antes de comenzar con el montaje.

Soporte

Si surgen preguntas durante el montaje, por favor contacte con nuestro soporte antes de comenzar:

Tel.: +34 900 802474

E-Mail: support@wunderlich.de

Le deseamos mucho disfrute con su producto Wunderlich y un buen viaje en todo momento.

Su #TeamWunderlich

Wunderlich GmbH Joseph-von-Fraunhofer-Str. 6-8 I DE·53501 Grafschaft-Ringen
info@wunderlich.es I www.wunderlich.es I Tel.: +34 900 802474

FR ÉLÉMENTS D'EMBALLAGE
22 PAP
Al Azul

#80228-002

Protección para el asistente de cambio

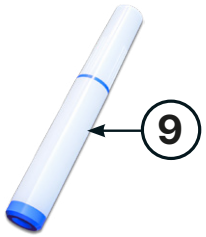

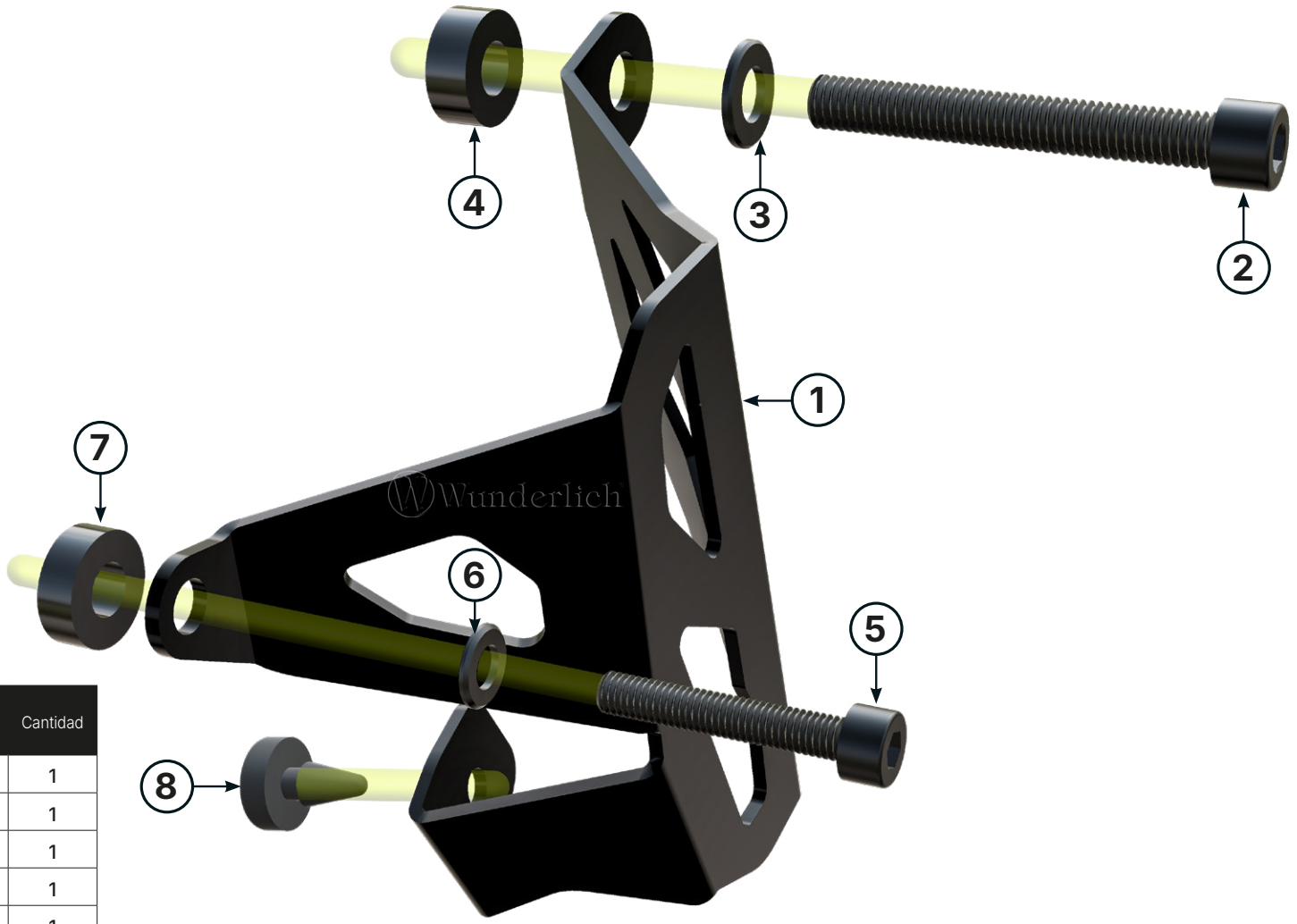

Leyenda

- Consejo de montaje
- Atención
- Ampliación
- Limpiador
- Tornillo
- Fijador de roscas
- M Nm Par de apriete
- Pasta de montaje

#	Componente Los colores de las ilustraciones sirven únicamente como referencia.		Cantidad
1	Protección		1
2	Tornillo de cabeza cilíndrica	M8×60	1
3	Arandela plana	M8	1
4	Casquillo ØD 18,0 - Ød 8,5 - h 7,0 mm		1
5	Tornillo de cabeza cilíndrica	M5×30	1
6	Arandela plana	M5	1
7	Casquillo Ø ext. 15,0 - Ø int. 7,0 - altura 5,0 mm		1
8	Tope de goma		1
9	Fijador de roscas		1

Wunderlich GmbH Joseph-von-Fraunhofer-Str. 6-8 I DE-53501 Grafschaft-Ringen
info@wunderlich.es I www.wunderlich.es I Tel.: +34 900 802474

FR ÉLÉMENTS D'EMBALLAGE 22 PAP Al Azul

1

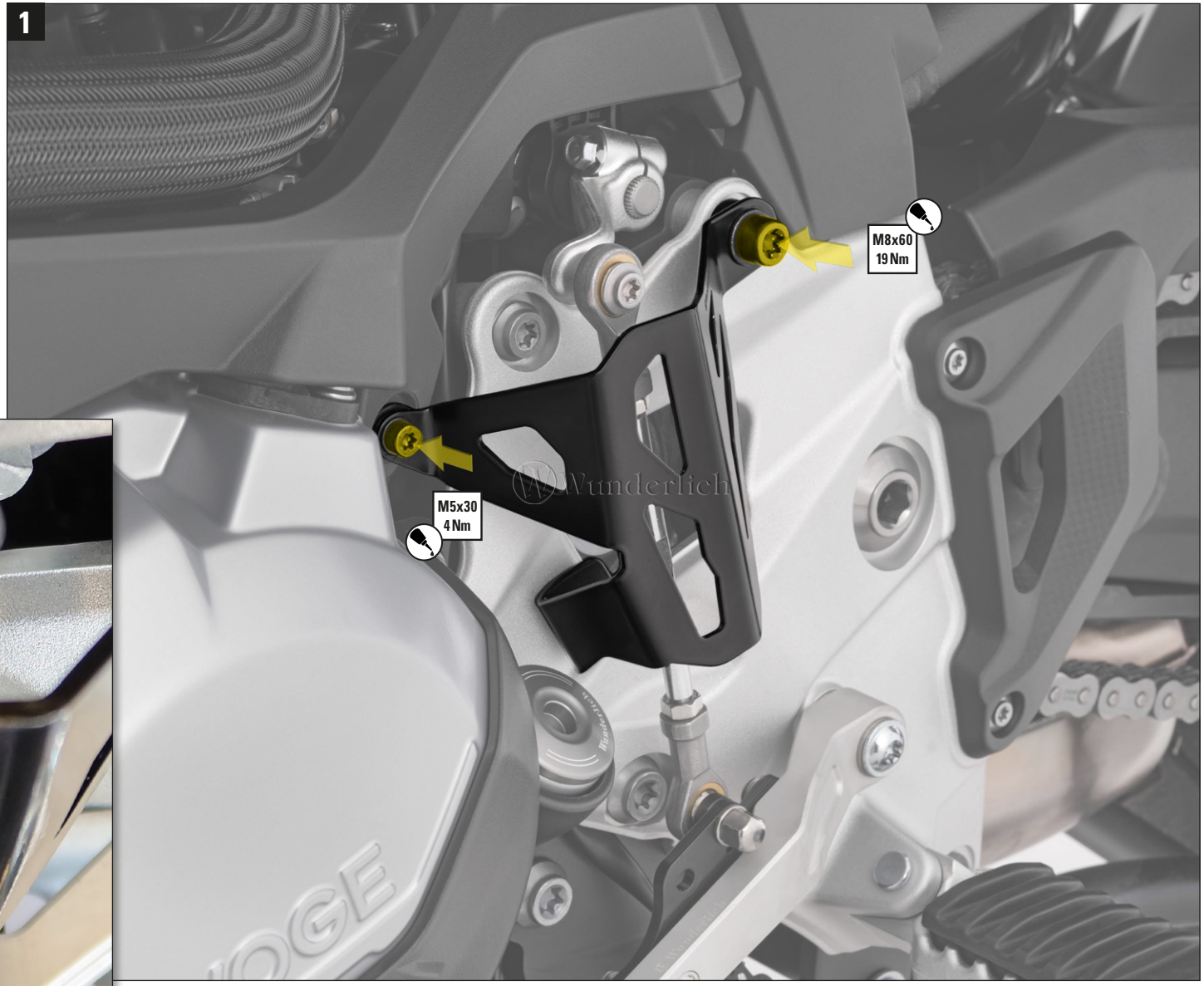

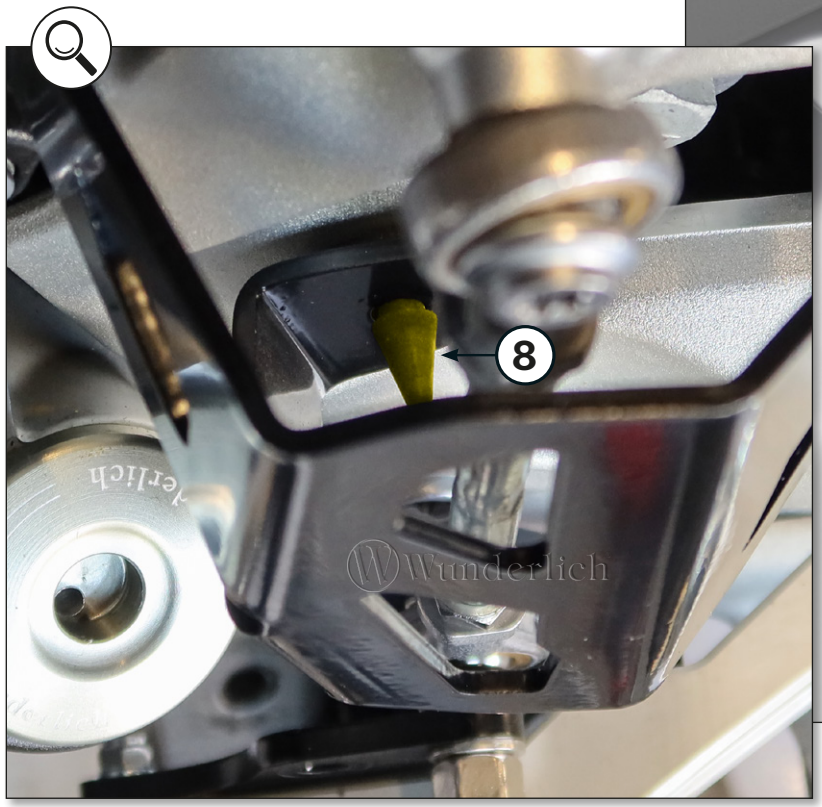

¡Los tornillos originales ya no se utilizan!

Lieve klant, hartelijk dank voor uw vertrouwen en de aankoop van dit Wunderlich product.



Deze montagehandleiding ondersteunt u bij de veilige en vakkundige installatie van uw product.

Belangrijke opmerking

Lees deze handleiding volledig door voordat u met de montage begint.

Support

Mocht u tijdens de montage vragen hebben, neem dan voor aanvang van de werkzaamheden contact op met onze support:

Tel.: +49 2641-3082-240

E-mail: support@wunderlich.de

Wij wensen u veel plezier met uw Wunderlich product en altijd een goede reis.

Uw #TeamWunderlich

Wunderlich GmbH Joseph-von-Fraunhofer-Str. 6-8 I DE-53501 Grafschaft-Ringen
info@wunderlich.de I www.wunderlich.de/en I Tel.: +49 2641-3082-240

FR ÉLÉMENTS D'EMBALLAGE 22 PAP Al Azul

#80228-002

Bescherming voor de schakelassistent

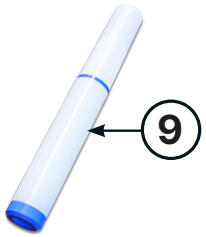

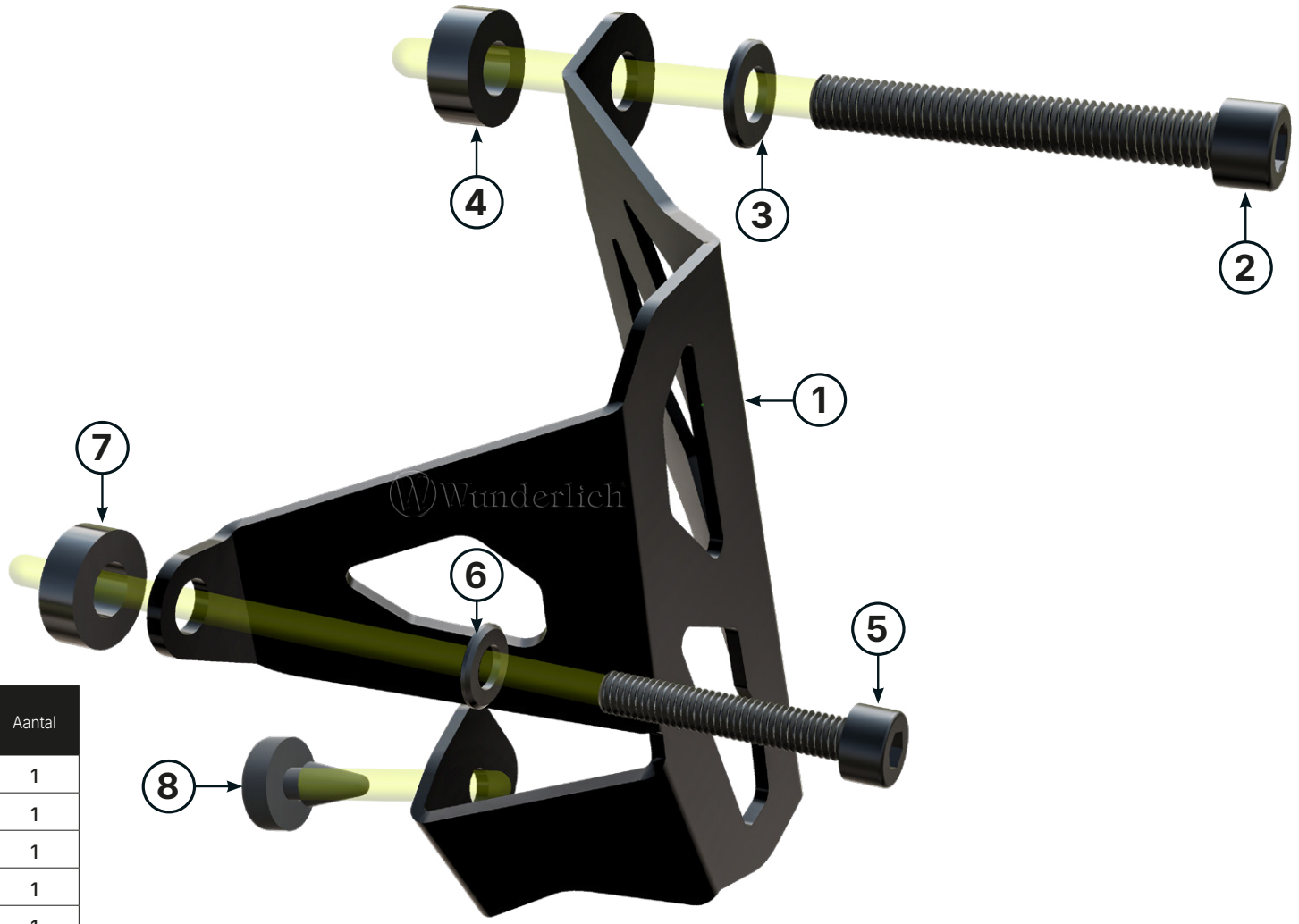

Legenda

- Montagetip
- Let op
- Vergroting
- Reiniger
- Schroef
- Schroefborging
- Koppel (M Nm)
- Montagepasta

#	Onderdeel De kleuren van de afbeeldingen dienen uitsluitend ter illustratie.		Aantal
1	Bescherming		1
2	Cilinderkopschroef	M8×60	1
3	Platte ring	M8	1
4	Huls ØD 18,0 - Ød 8,5 - h 7,0 mm		1
5	Cilinderkopschroef	M5×30	1
6	Platte ring	M5	1
7	Bus ØD 15,0 - Ød 7,0 - h 5,0 mm		1
8	Rubberen buffer		1
9	Schroefborging		1

Wunderlich GmbH Joseph-von-Fraunhofer-Str. 6-8 I DE-53501 Grafschaft-Ringen
info@wunderlich.de I www.wunderlich.de/en I Tel.: +49 2641-3082-240

FR ÉLÉMENTS D'EMBALLAGE
22 PAP
Al Azul

1

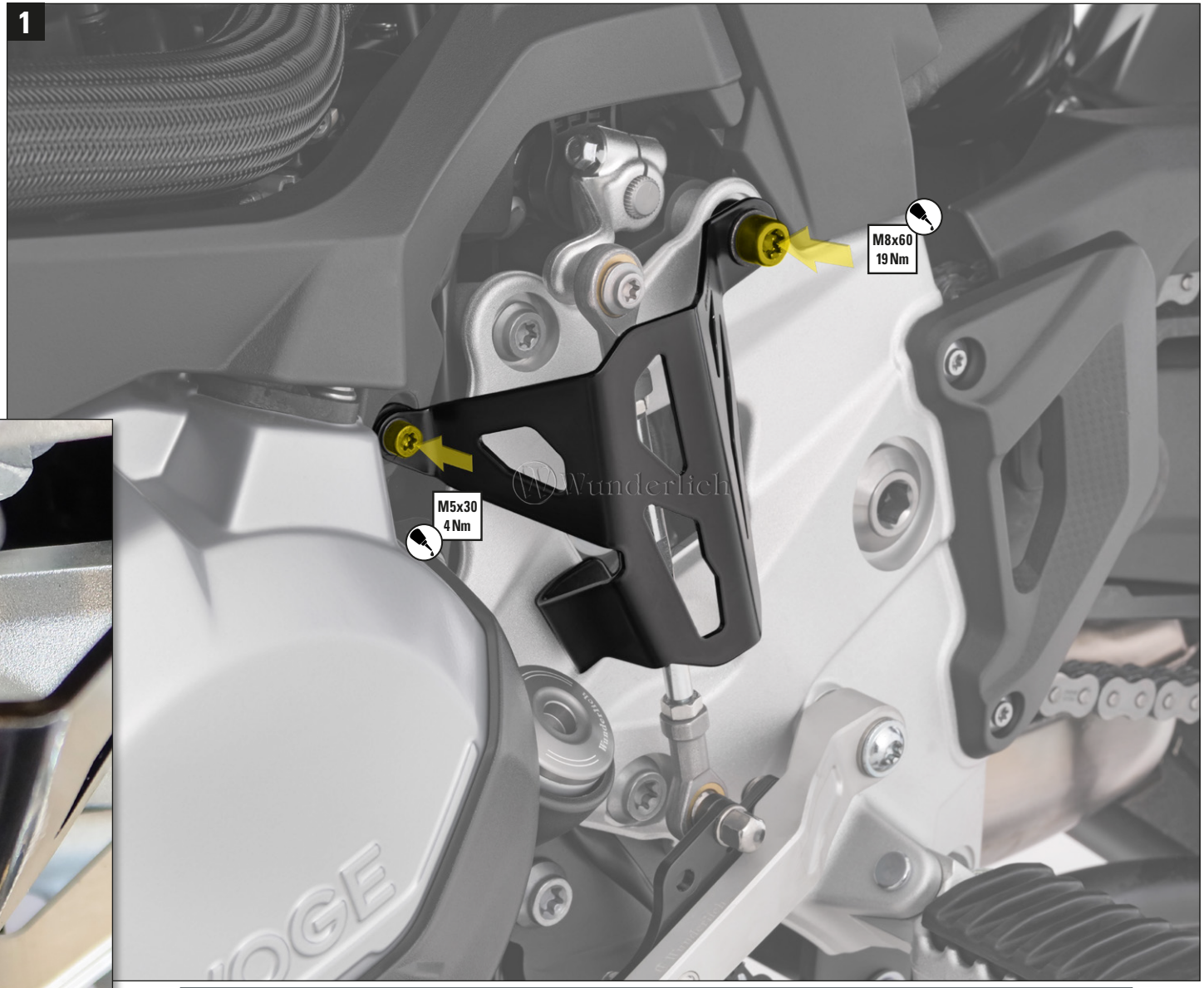

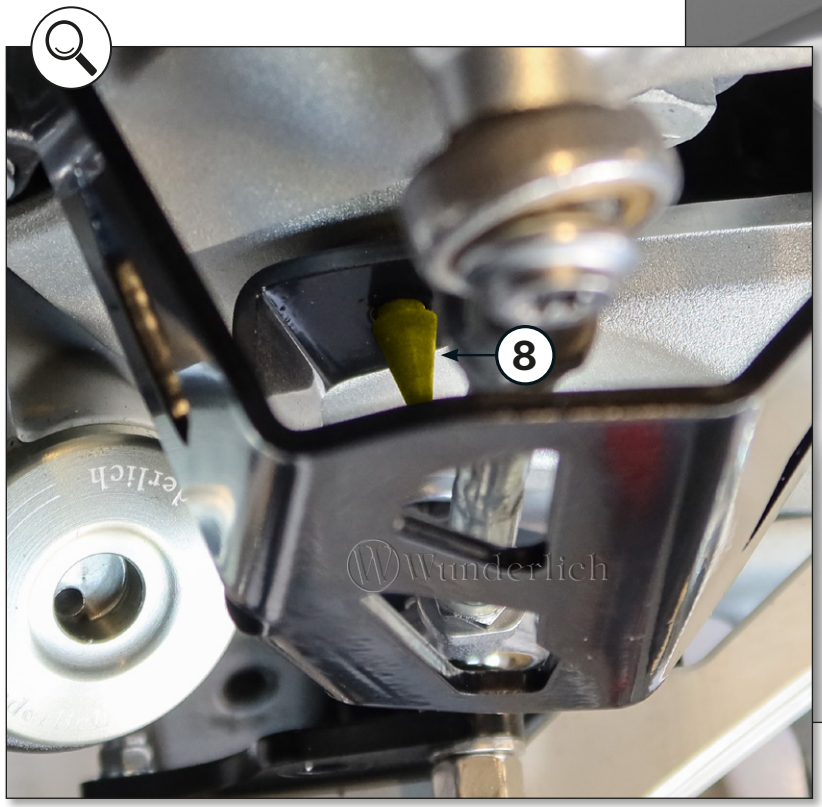

Originele schroeven komen te vervallen!

Wunderlich GmbH Joseph-von-Fraunhofer-Str. 6-8 I DE-53501 Grafschaft-Ringen
info@wunderlich.de I www.wunderlich.de/en I Tel.: +49 2641-3082-240



Drogi Kliencie, dziękujemy za zaufanie i zakup produktu Wunderlich.



Niniejsza instrukcja montażu wspiera Cię w bezpiecznej i fachowej instalacji Twojego produktu.

Ważna uwaga

Prosimy o przeczytanie tej instrukcji w całości przed rozpoczęciem montażu.

Wsparcie

W przypadku pytań podczas montażu, prosimy o kontakt z naszym wsparciem przed rozpoczęciem prac:

Tel.: +49 2641-3082-240

E-Mail: support@wunderlich.de

Życzymy Ci wiele radości z produktu Wunderlich i zawsze bezpiecznej jazdy.

Twój #TeamWunderlich

Wunderlich GmbH Joseph-von-Fraunhofer-Str. 6-8 I DE-53501 Grafschaft-Ringen
info@wunderlich.de I www.wunderlich.de/en I Tel.: +49 2641-3082-240

FR ÉLÉMENTS D'EMBALLAGE
22 PAP
Al Azul

#80228-002

Ochrona asystenta zmiany biegów



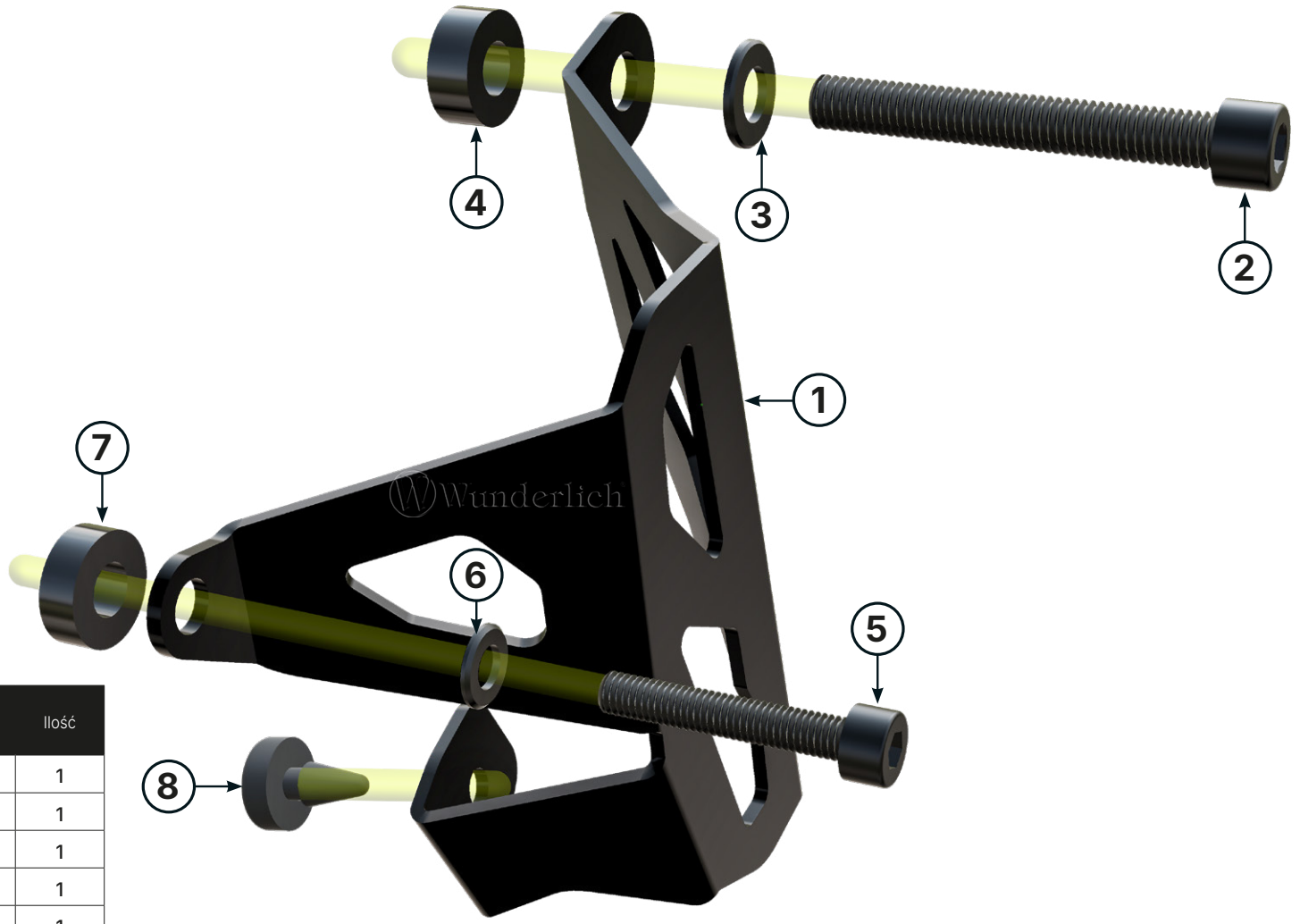

Legenda

- Wskazówka montażowa
- Uwaga
- Powiększenie
- Środek czyszczący
- Śruba
- Zabezpieczenie śrub
- M Nm Moment obrotowy
- Pasta montażowa

#	Część Kolory na ilustracjach służą wyłącznie celom poglądowym.		Ilość
1	Ochrona		1
2	Śruba z łbem walcowym	M8×60	1
3	Podkładka płaska	M8	1
4	Tuleja ØD 18,0 - Ød 8,5 - h 7,0 mm		1
5	Śruba z łbem walcowym	M5×30	1
6	Podkładka płaska	M5	1
7	Tuleja Ø zewn. 15,0 – Ø wewn. 7,0 – wys. 5,0 mm		1
8	Odbój gumowy		1
9	Zabezpieczenie śrub		1

Wunderlich GmbH Joseph-von-Fraunhofer-Str. 6-8 I DE-53501 Grafschaft-Ringen
info@wunderlich.de I www.wunderlich.de/en I Tel.: +49 2641-3082-240

FR ÉLÉMENTS D'EMBALLAGE 22 PAP Al Azul

1

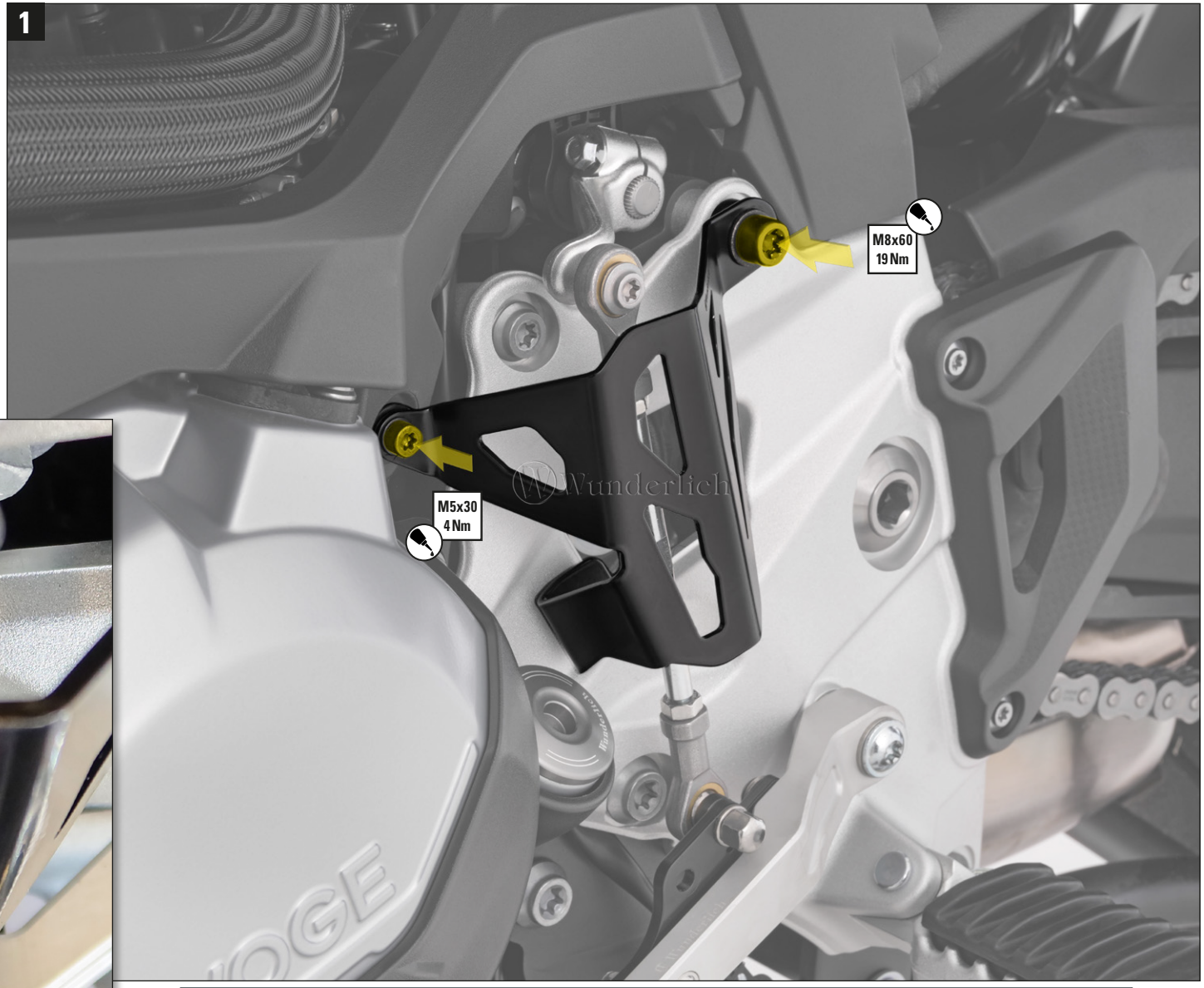

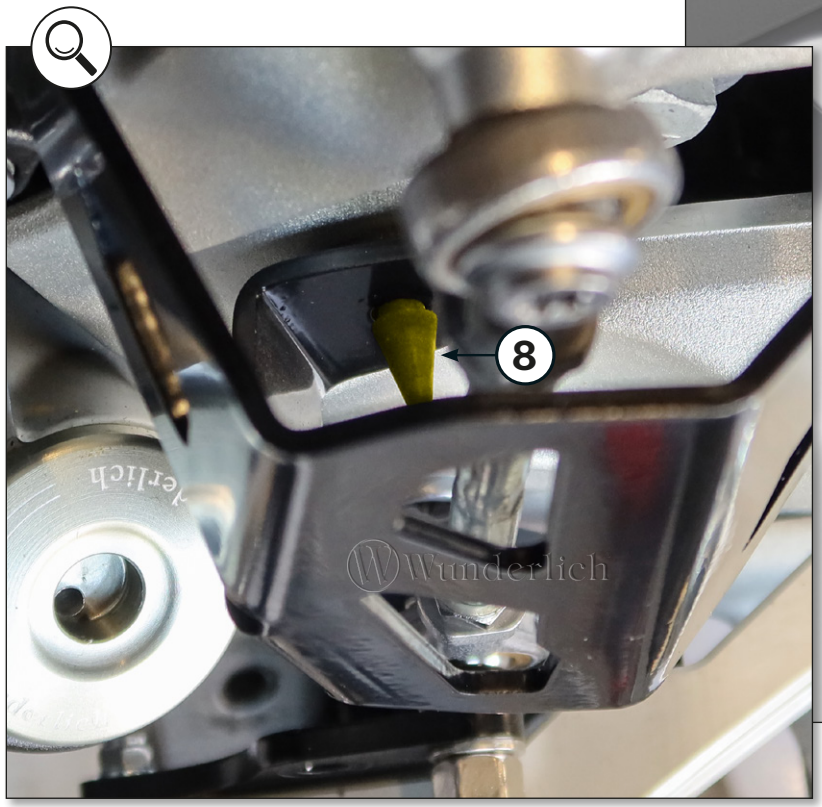

Oryginalne śruby nie są już potrzebne!



Milý zákazníku, děkujeme za vaši důvěru a nákup tohoto produktu Wunderlich.



Tato montážní příručka vás podpoří při bezpečné a odborné instalaci vašeho produktu.

Důležité upozornění

Před zahájením montáže si prosím tuto příručku přečtěte úplně.

Podpora

Pokud se během montáže vyskytnou otázky, obraťte se prosím před zahájením prací na naši podporu:

Tel.: +49 2641-3082-240

E-mail: support@wunderlich.de

Přejeme vám hodně radosti s vaším produktem Wunderlich a vždy šťastnou cestu.

Váš #TeamWunderlich

Wunderlich GmbH Joseph-von-Fraunhofer-Str. 6-8 I DE-53501 Grafschaft-Ringen
info@wunderlich.de I www.wunderlich.de/en I Tel.: +49 2641-3082-240

FR ÉLÉMENTS D'EMBALLAGE 22 PAP Al Azul

#80228-002

Ochrana řadicího asistenta

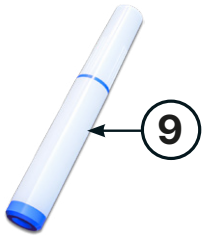

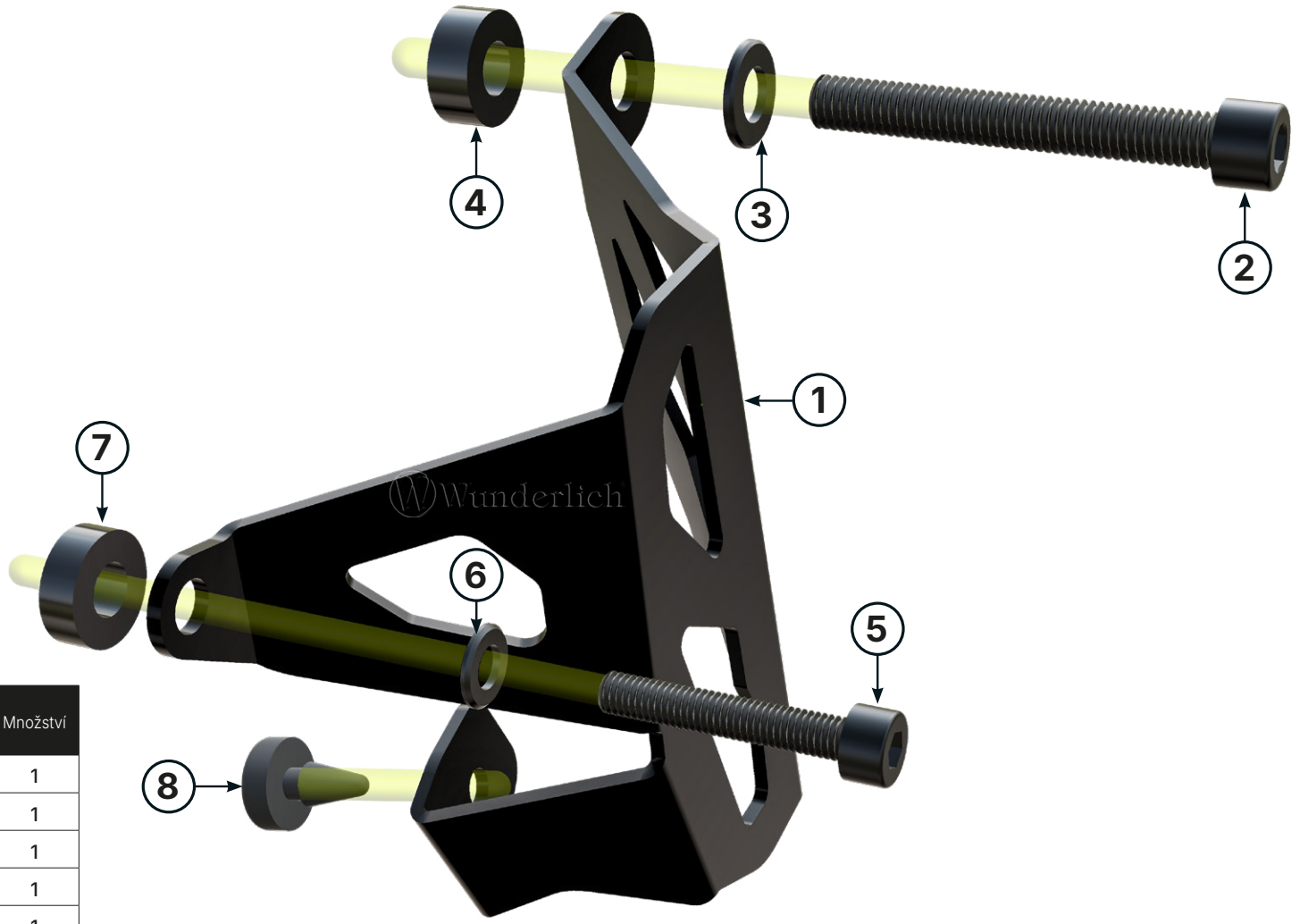

Legenda

- Tip k montáži
- Pozor
- Zvětšení
- Čistič
- Šroub
- Zajištění šroubů
- M Nm Točivý moment
- Montážní pasta

#	Součást Barvy na obrázcích slouží pouze pro ilustraci.		Množství
1	Ochrana		1
2	Šroub s válcovou hlavou	M8×60	1
3	Plochá podložka	M8	1
4	Pouzdro ØD 18,0 - Ød 8,5 - v 7,0 mm		1
5	Šroub s válcovou hlavou	M5×30	1
6	Plochá podložka	M5	1
7	Pouzdro ØD 15,0 – Ød 7,0 – v 5,0 mm		1
8	Gumový doraz		1
9	Zajištění šroubů		1

Wunderlich GmbH Joseph-von-Fraunhofer-Str. 6-8 I DE-53501 Grafschaft-Ringen
info@wunderlich.de I www.wunderlich.de/en I Tel.: +49 2641-3082-240

FR ÉLÉMENTS D'EMBALLAGE 22 PAP Al Azul

1

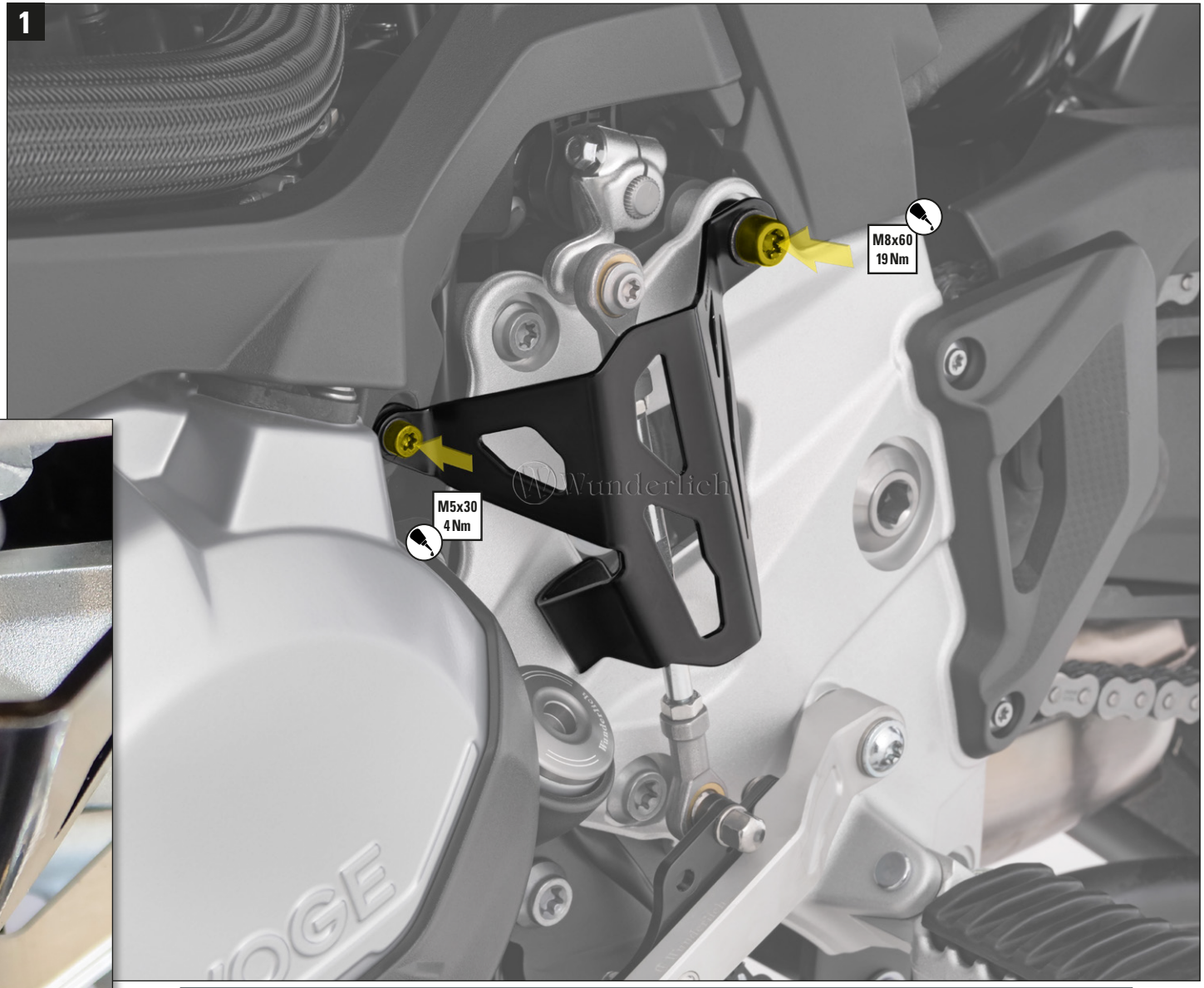

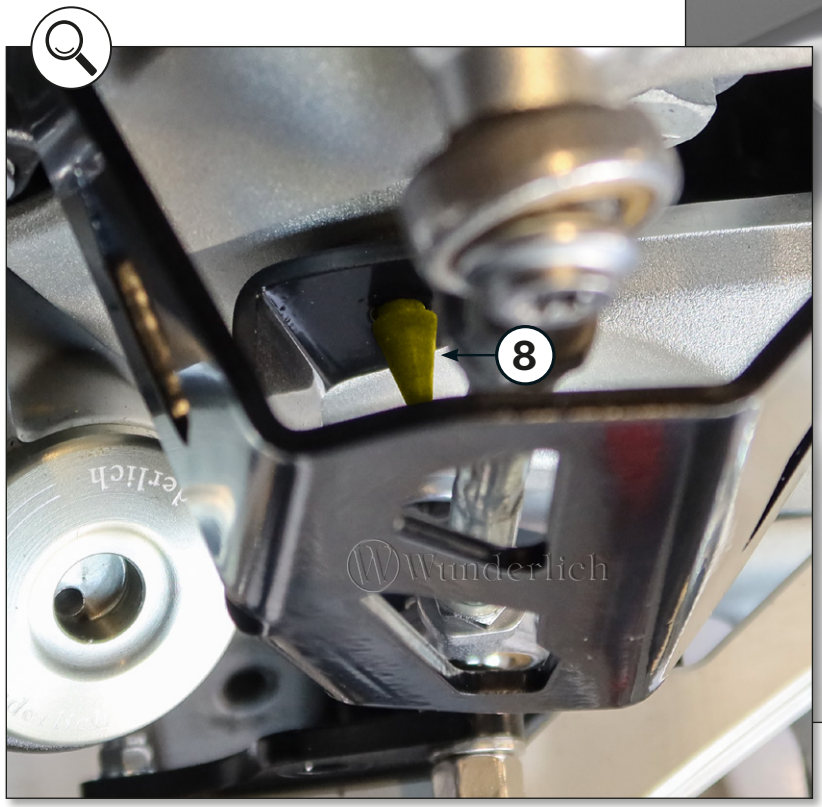

Původní šrouby se nepoužijí!



Kära kund, tack för ditt förtroende och för att du har köpt denna Wunderlich-produkt.



Denna monteringsanvisning hjälper dig med en säker och korrekt installation av din produkt.

Viktig anmärkning

Läs denna anvisning noggrant innan du börjar med monteringen.

Support

Om du har frågor under monteringen, vänligen kontakta vår support innan du börjar arbetet:

Tel.: +49 2641-3082-240

E-post: support@wunderlich.de

Vi önskar dig mycket glädje med din Wunderlich-produkt och alltid en säker resa.

Ditt #TeamWunderlich

Wunderlich GmbH Joseph-von-Fraunhofer-Str. 6-8 I DE-53501 Grafschaft-Ringen
info@wunderlich.de I www.wunderlich.de/en I Tel.: +49 2641-3082-240

FR ÉLÉMENTS D'EMBALLAGE 22 PAP Al Azul

#80228-002

Skydd för växlingsassistenten

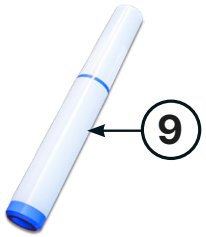

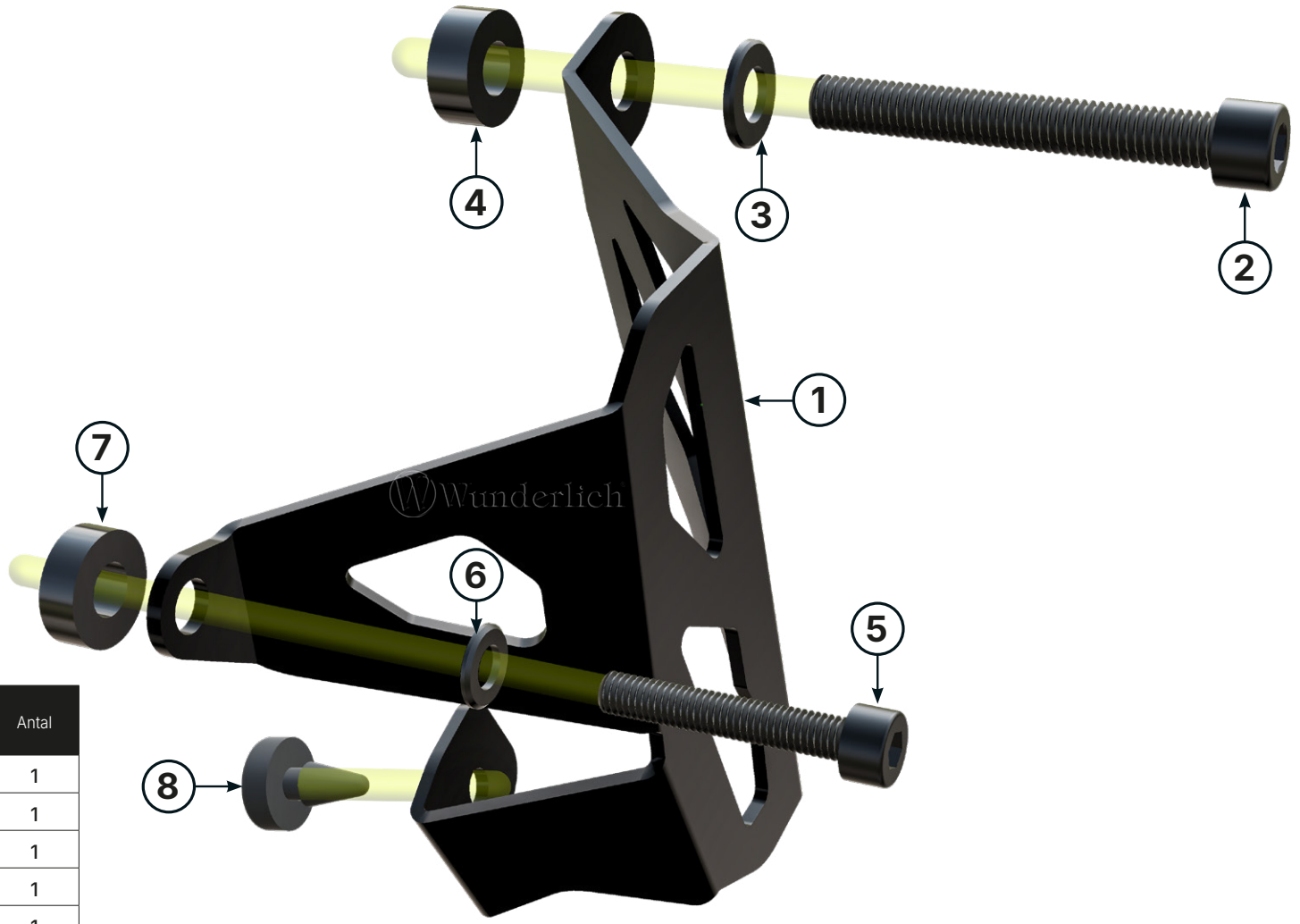

Teckenförklaring

- Monteringstips
- Observera
- Förstoring
- Rengöringsmedel
- Skruv
- Gänglåsning
- M Nm Vridmoment
- Monteringspasta

#	Komponent Färgerna på bilderna är endast avsedda som illustration.		Antal
1	Skydd		1
2	Insexskruv med cylindriskt huvud	M8×60	1
3	Planbricka	M8	1
4	Hylsa ØD 18,0 - Ød 8,5 - h 7,0 mm		1
5	Insexskruv med cylindriskt huvud	M5×30	1
6	Planbricka	M5	1
7	Hylsa ØD 15,0 - Ød 7,0 - h 5,0 mm		1
8	Gummibuffert		1
9	Gänglåsning		1

Wunderlich GmbH Joseph-von-Fraunhofer-Str. 6-8 I DE-53501 Grafschaft-Ringen
info@wunderlich.de I www.wunderlich.de/en I Tel.: +49 2641-3082-240

FR ÉLÉMENTS D'EMBALLAGE 22 PAP Al Azul

1

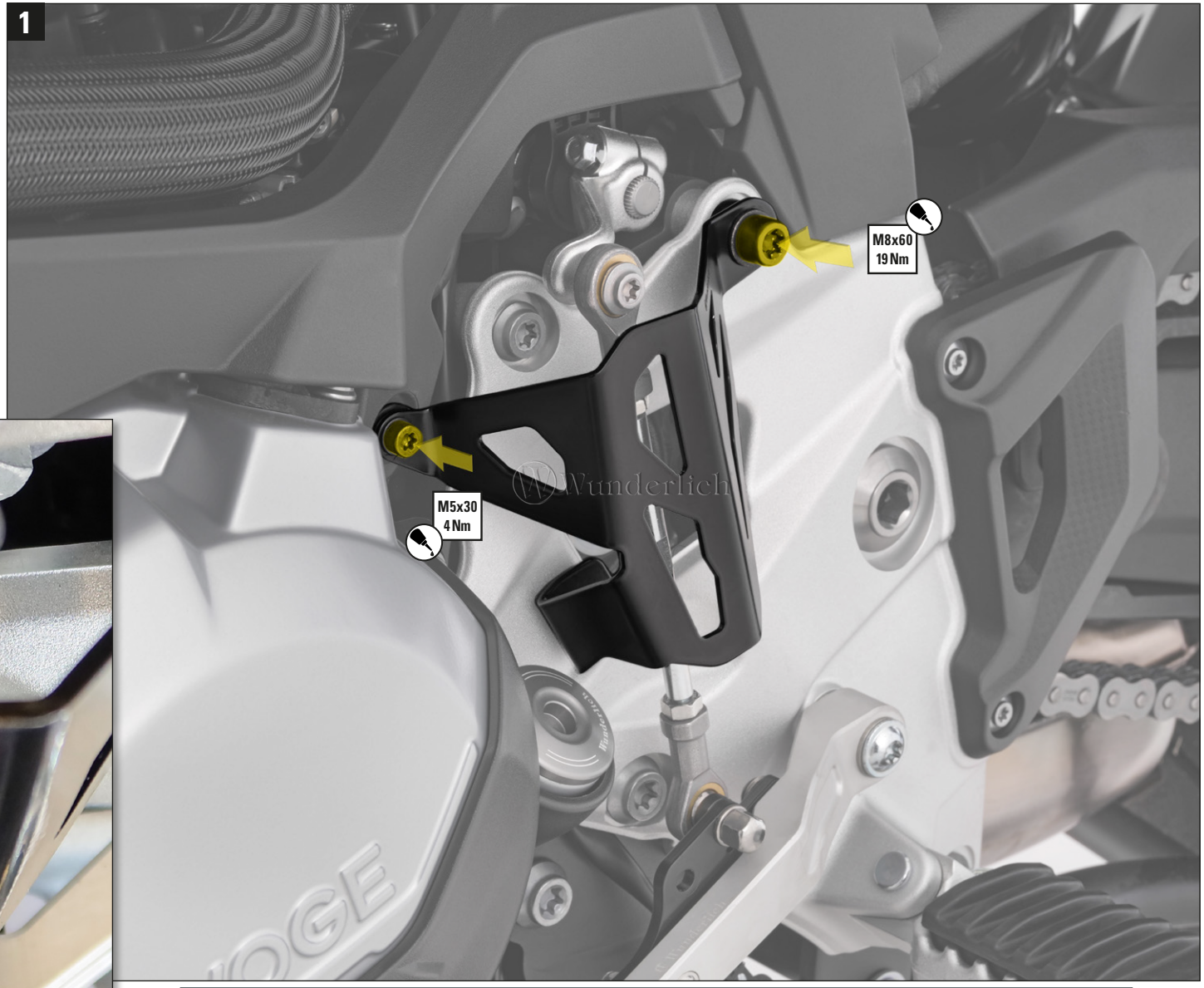

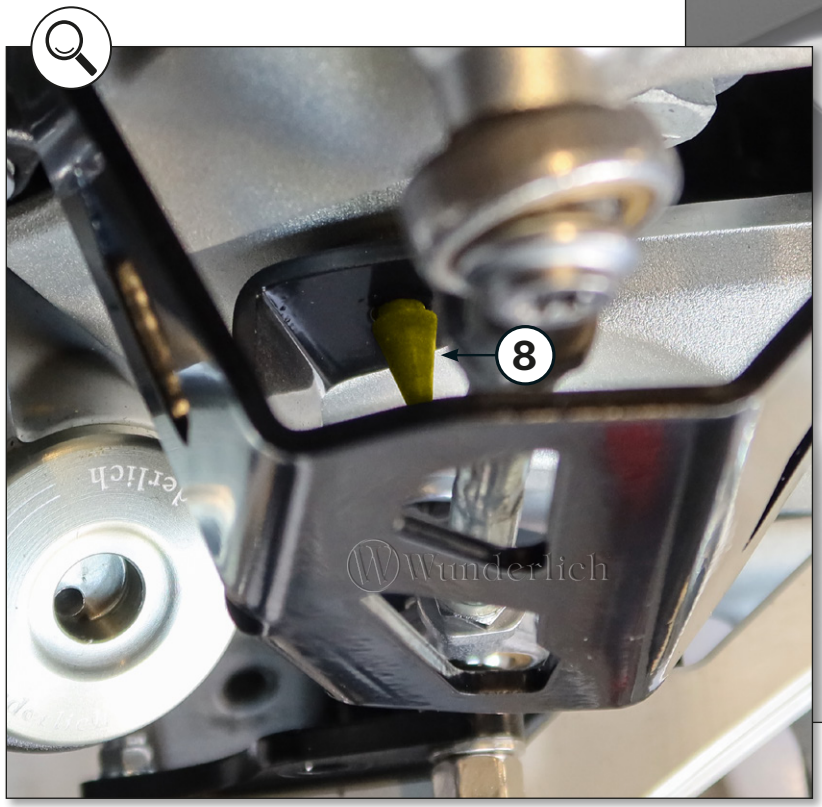

Originalskruvar utgår!



Kjære kunde, takk for din tillit og kjøpet av dette Wunderlich-produktet.



Denne monteringsanvisningen hjelper deg med sikker og korrekt installasjon av produktet ditt.

Viktig merknad

Vennligst les denne anvisningen i sin helhet før du begynner monteringen.

Support

Hvis det oppstår spørsmål under monteringen, vennligst kontakt vår support før du begynner arbeidet:

Tel.: +49 2641-3082-240

E-post: support@wunderlich.de

Vi ønsker deg mye glede med ditt Wunderlich-produkt og alltid en god tur.

Ditt #TeamWunderlich

FR ÉLÉMENTS D'EMBALLAGE 22 PAP Al Azul

#80228-002

Beskyttelse for girskiftassistenten

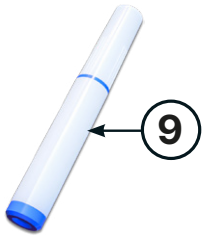

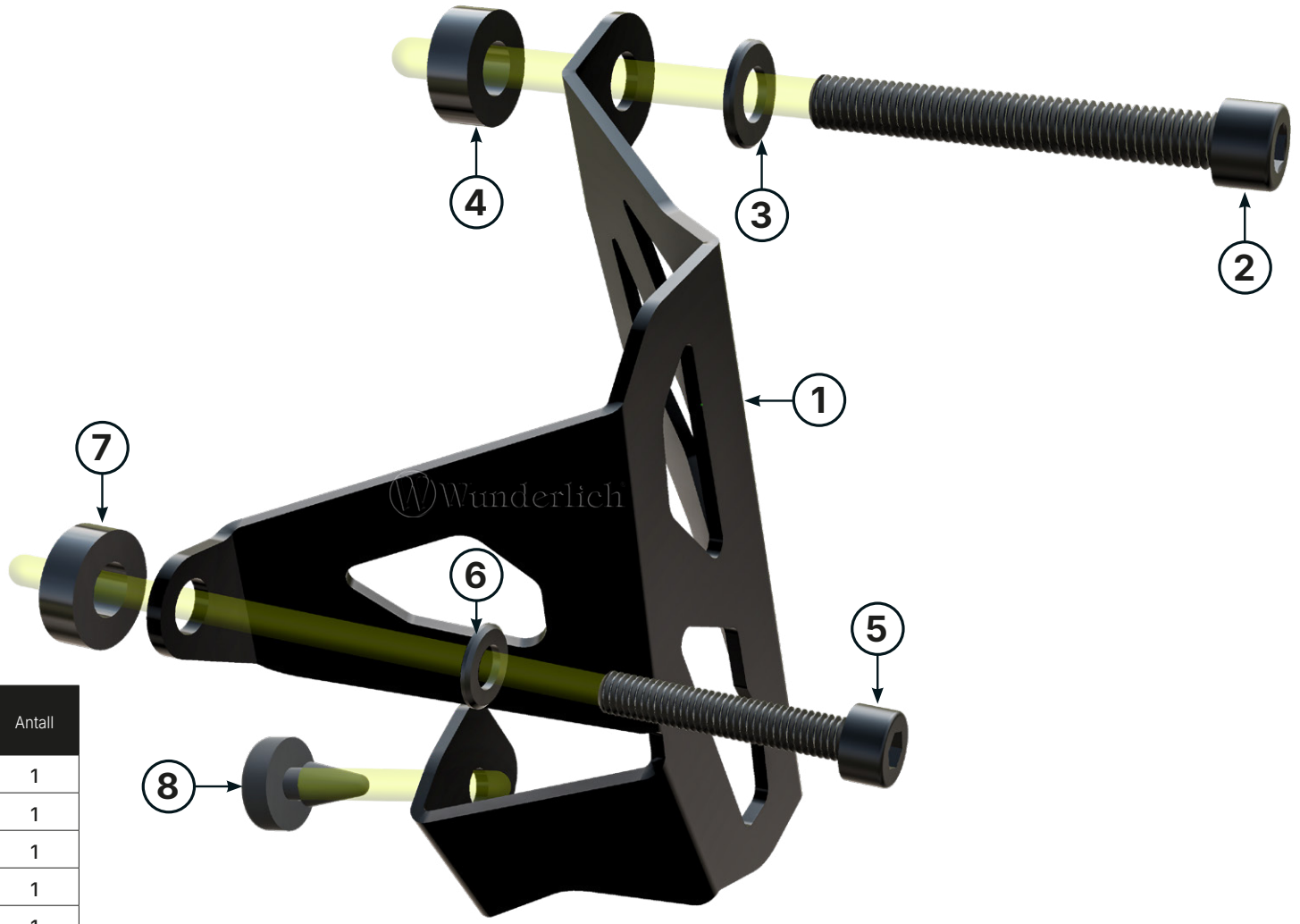

Tegnforklaring

- Monteringstips
- Forsiktig
- Forstørrelse
- Rengjøringsmiddel
- Skrue
- Skruesikring
- M Nm Dreiemoment
- Monteringspasta

#	Komponent Fargene i illustrasjonene er kun ment som en visualisering.		Antall
1	Beskyttelse		1
2	Sylinderhodeskrue	M8×60	1
3	Planskive	M8	1
4	Hylse ØD 18,0 - Ød 8,5 - h 7,0 mm		1
5	Sylinderhodeskrue	M5×30	1
6	Planskive	M5	1
7	Hylse ØD 15,0 - Ød 7,0 - h 5,0 mm		1
8	Gummibuffer		1
9	Skruesikring		1

Wunderlich GmbH Joseph-von-Fraunhofer-Str. 6-8 I DE-53501 Grafschaft-Ringen
info@wunderlich.de I www.wunderlich.de/en I Tel.: +49 2641-3082-240

FR ÉLÉMENTS D'EMBALLAGE 22 PAP Al Azul

1

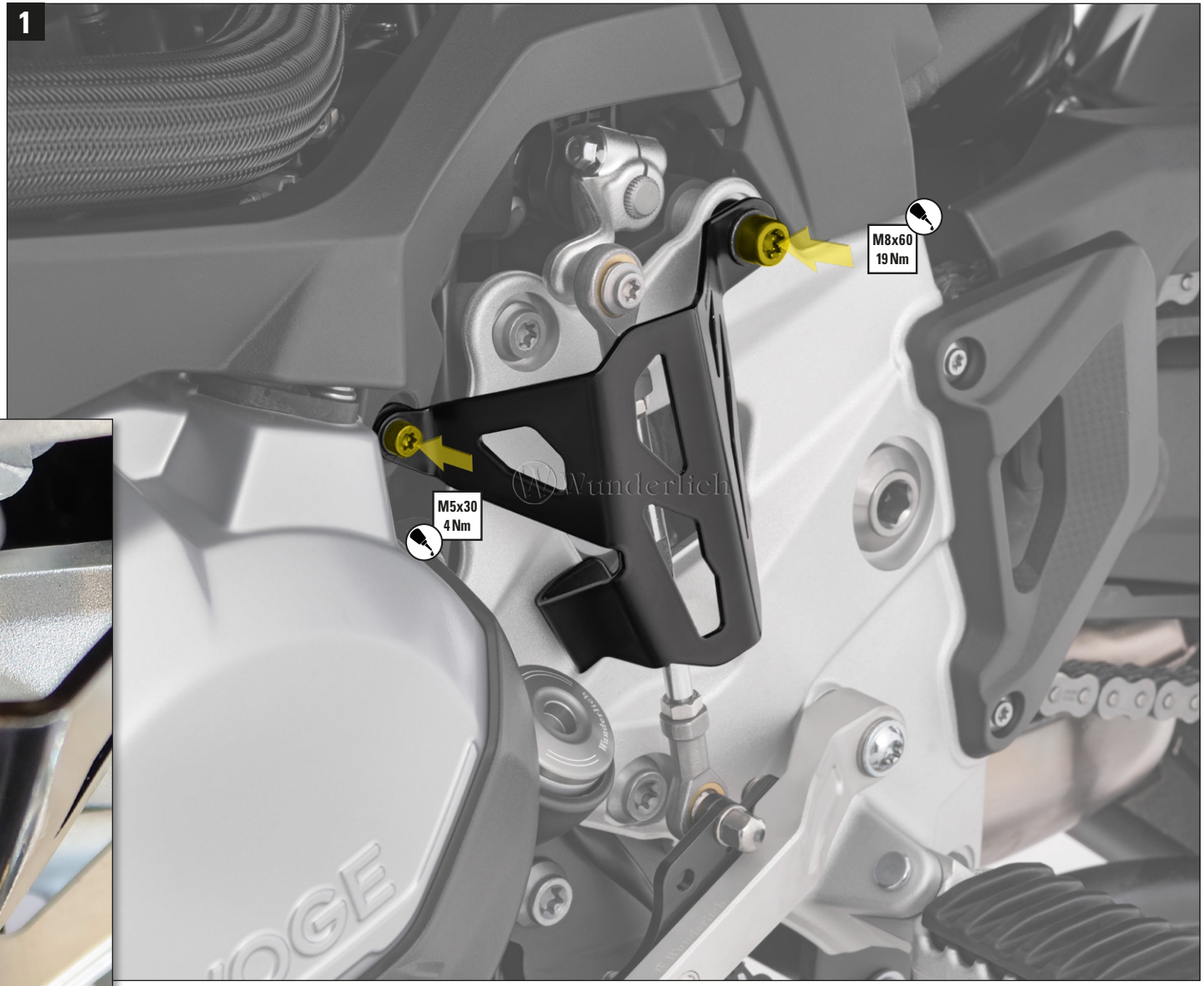

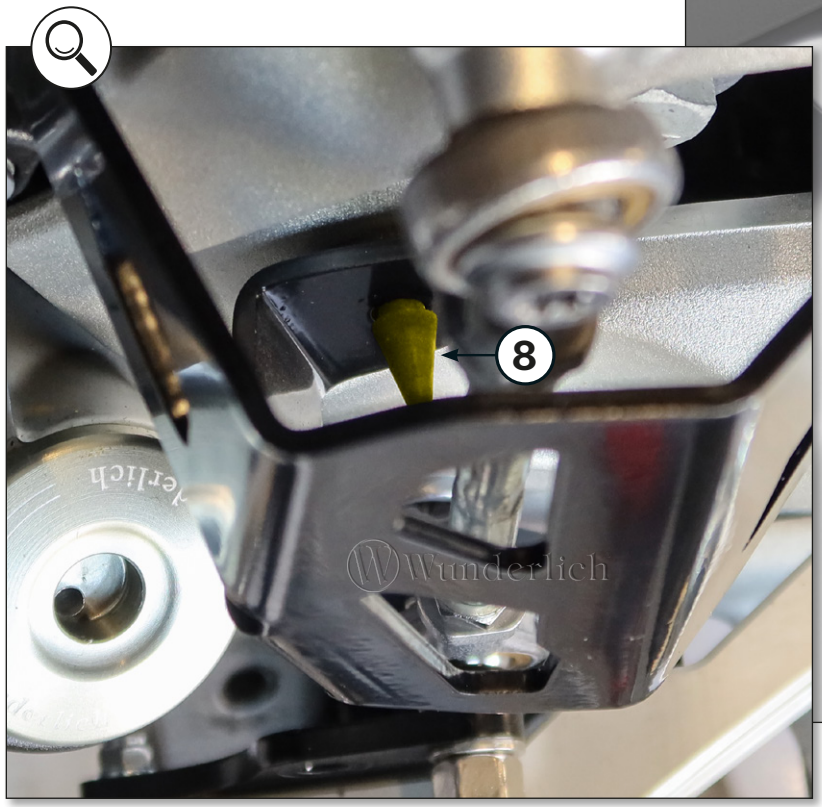

Originale skruer utgår!



Hyvä asiakas, kiitos luottamuksestanne ja tämän Wunderlich-tuotteen ostamisesta.



Tämä asennusohje auttaa teitä tuotteen turvallisessa ja asianmukaisessa asennuksessa.

Tärkeä huomautus

Lukekaa tämä ohje kokonaan ennen asennuksen aloittamista.

Tuki

Jos asennuksen aikana ilmenee kysymyksiä, ottakaa yhteyttä tukeemme ennen töiden aloittamista:

Puh.: +49 2641-3082-240

Sähköposti: support@wunderlich.de

Toivotamme teille paljon iloa Wunderlich-tuotteenne kanssa ja turvallisia ajomatkoja.

Teidän #TeamWunderlich

Wunderlich GmbH Joseph-von-Fraunhofer-Str. 6-8 I DE-53501 Grafschaft-Ringen
info@wunderlich.de I www.wunderlich.de/en I Tel.: +49 2641-3082-240

FR ÉLÉMENTS D'EMBALLAGE 22 PAP Al Azul

#80228-002

Vaihtoavustimen suoja

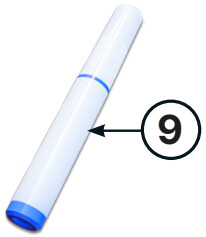

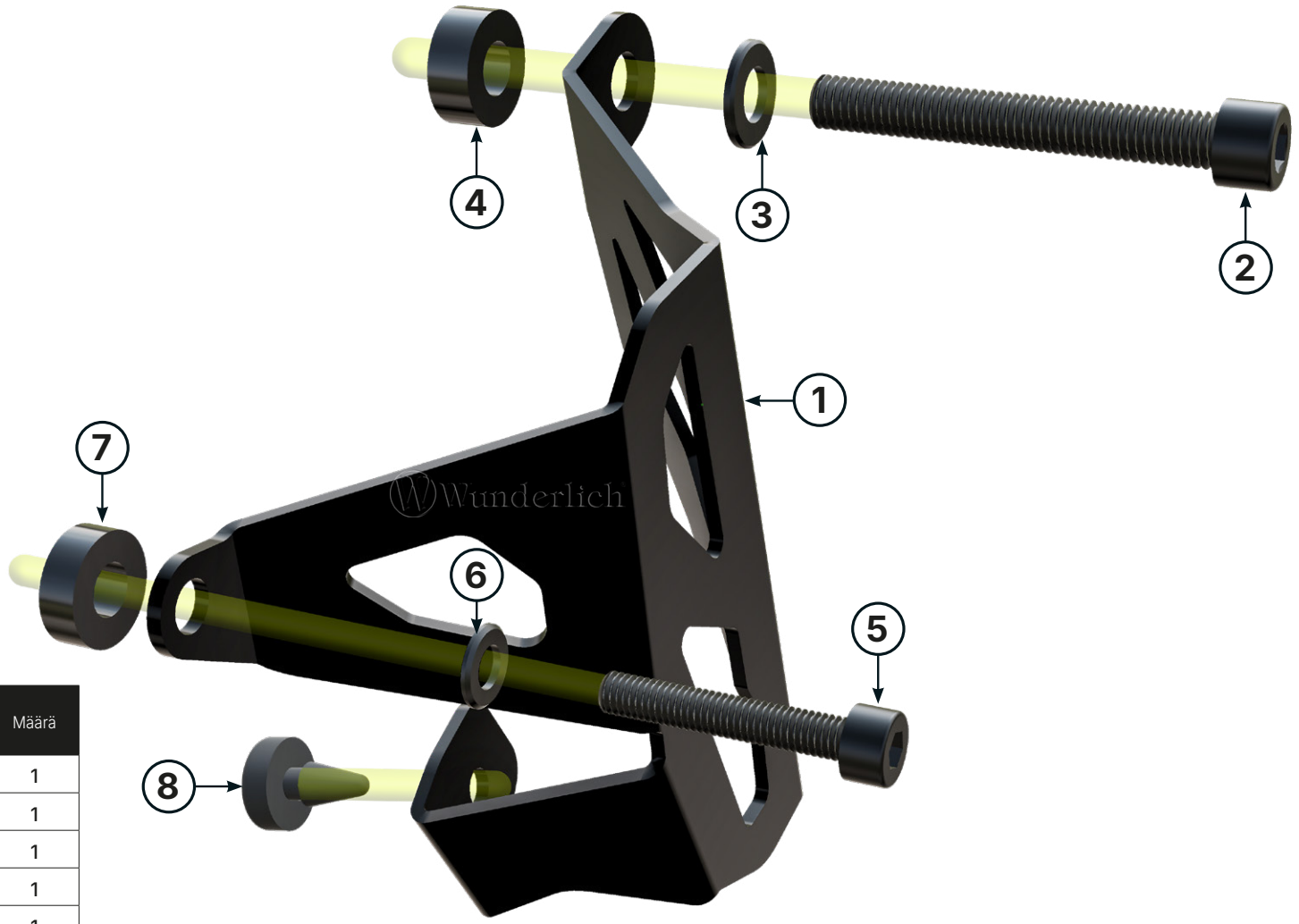

Selite

- Asennusvinkki
- Huomio
- Suurennos
- Puhdistusaine
- Ruuvi
- Kierrelukite
- M Nm Vääntömomentti
- Asennustahna

#	Osa Kuvien värit ovat vain havainnollistavia.		Määrä
1	Suoja		1
2	Lieriökantaruuvi	M8×60	1
3	Tasoaluslevy	M8	1
4	Holkki ØD 18,0 - Ød 8,5 - h 7,0 mm		1
5	Lieriökantaruuvi	M5×30	1
6	Tasoaluslevy	M5	1
7	Holkki ulko-Ø 15,0 – sisä-Ø 7,0 – k 5,0 mm		1
8	Kumipuskuri		1
9	Kierrelukite		1

Wunderlich GmbH Joseph-von-Fraunhofer-Str. 6-8 I DE-53501 Grafschaft-Ringen
info@wunderlich.de I www.wunderlich.de/en I Tel.: +49 2641-3082-240

FR ÉLÉMENTS D'EMBALLAGE 22 PAP Al Azul

1

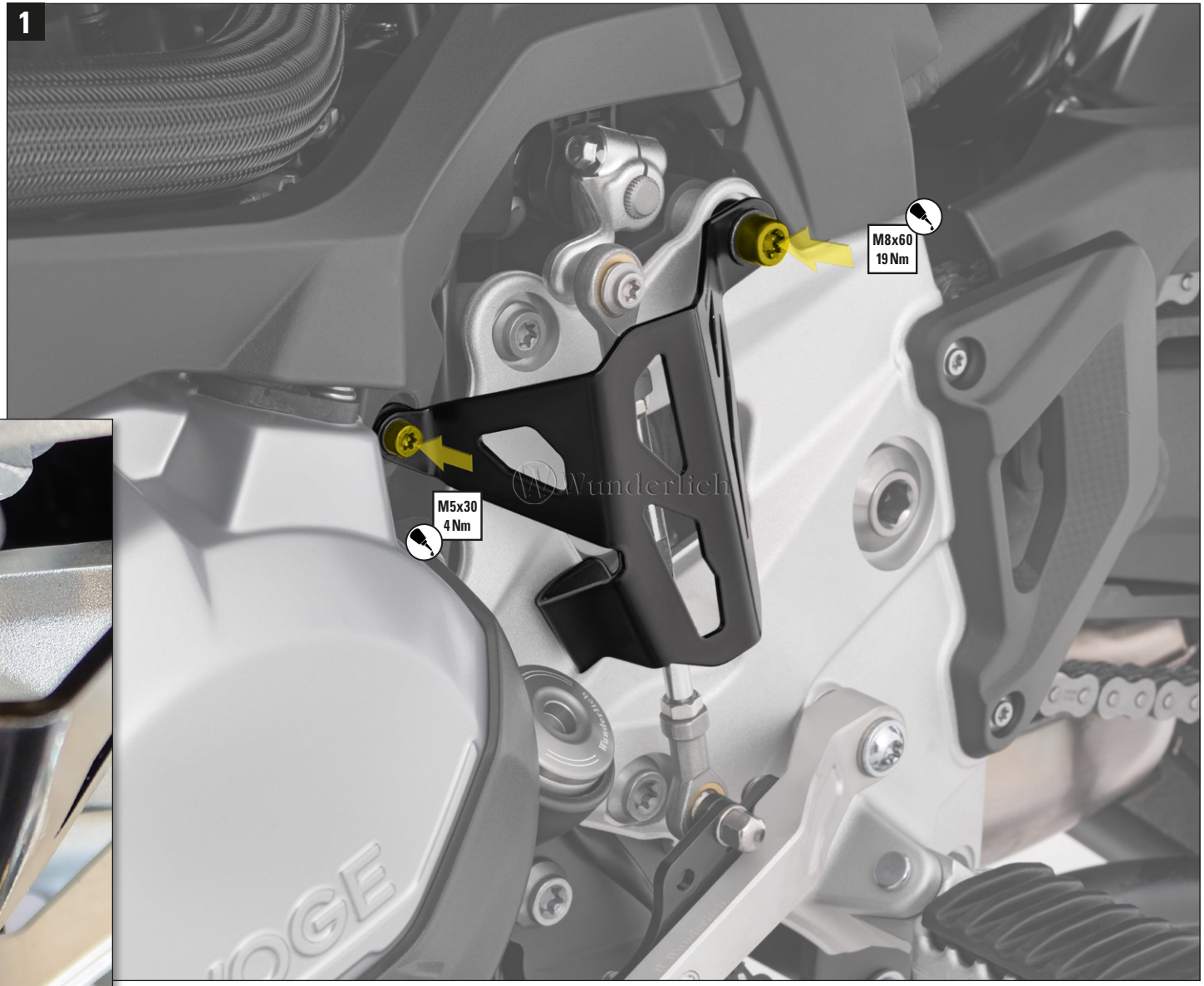

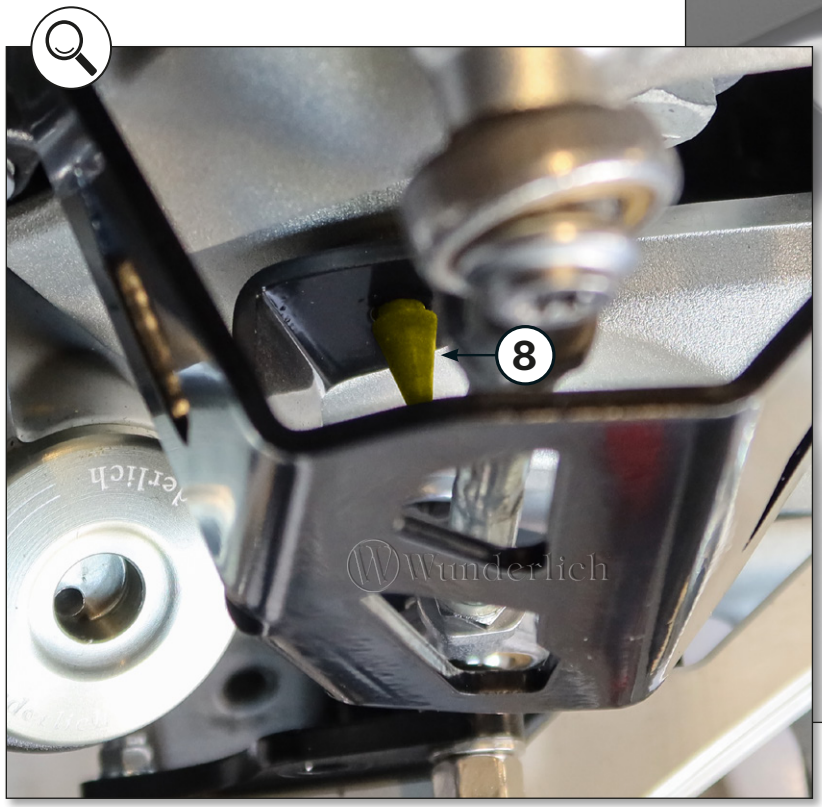

Alkuperäisiä ruuveja ei tarvita!