LENKERERHÖHUNG

Handlebar risers | Rehausse de guidon | Alzas maniollar | Riser manubrio

Art.-Nr: **70310-10X**

TÜVRheinland ÜBERWACHT
Management System
Verifiziert gemäß genehmigungs-relevanter Anforderungen
www.tuv.com
ID 9000012000

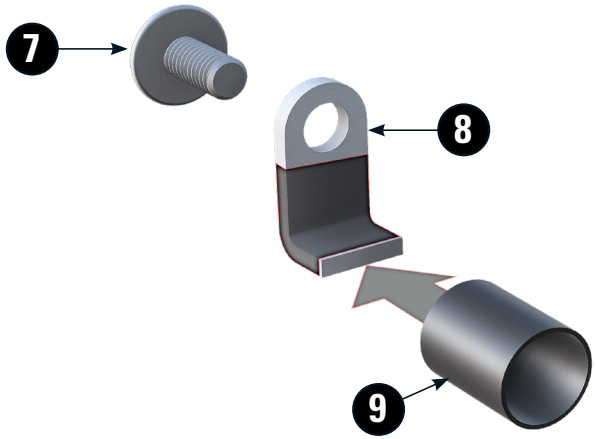

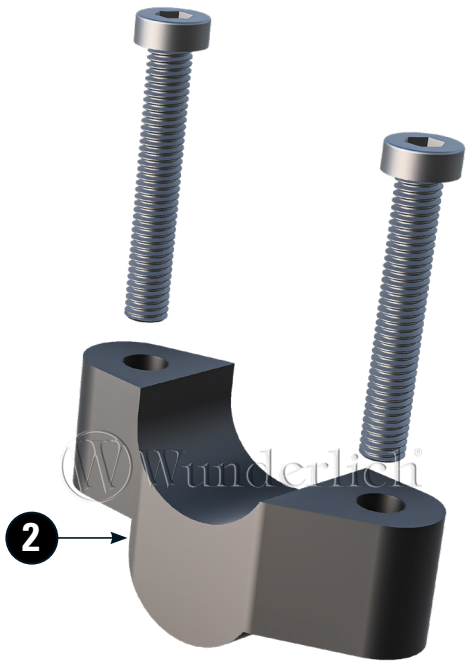

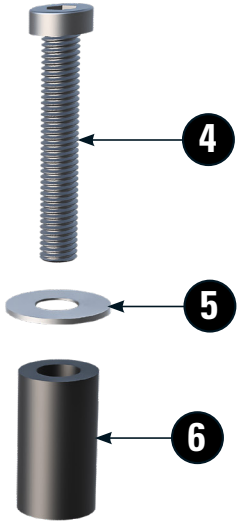

LEGENDE/*Key/file Légende*

- **Anbau Tipp** *Fitting tip* *Astuce de montage*
- **Achtung** *Attention* *Attention*
- **Vergrößerung** *Magnification* *Grossissement*
- **Montagepaste** *Fitting lubricant* *Lubrifiant de montage*
- **Schraube** *Screw* *Vis*
- **Schraubensicherung** *Thread locking fluid* *Freinfilets*
- **Drehmoment** *Torque* *Torque*
- **Reiniger** *Cleaner* *Nettoyant*

#	Bauteil *component* *composant*	DE Die Farben der Abbildungen dienen nur der Veranschaulichung. EN *The colors are for illustrating purposes only.* FR *Les couleurs utilisées sont à titre indicatif seulement.*	DIN	ISO	*Menge* *quantity* *quantité*
1	Lenkererhöhung (rechts) / *handlebar riser (right side)*				1
2	Lenkererhöhung (links) / *handlebar riser (left side)*				1
3	Zylinderkopfschraube / *cylinder head screw*	M8x50 10.9 25Nm	9612ZNNI	14580	4
4	Zylinderkopfschraube / *cylinder head screw*	M6x55 10Nm	7984	4762	1
5	U-Scheibe / *Washer*	M6	125	7089	1
6	Hülse / *Sleeve*	25mm			1
7	Linsenflanschschraube / *Lens head screw*	M5x10	7381	7381	1
8	Schutzblech / *guard*				1
9	Schrumpfschlauch / *shrink tube*				5cm
10	Schraubensicherung / *Thread locking fluid*				1

FR ÉLÉMENTS D'EMBALLAGE 22 PAP Al Azul

Wunderlich GmbH I Joseph-von-Fraunhofer-Str. 6-8 I DE-53501 Grafschaft-Ringen I info@wunderlich.de I www.wunderlich.de I Tel.: +492641-3082-0

Wunderlich

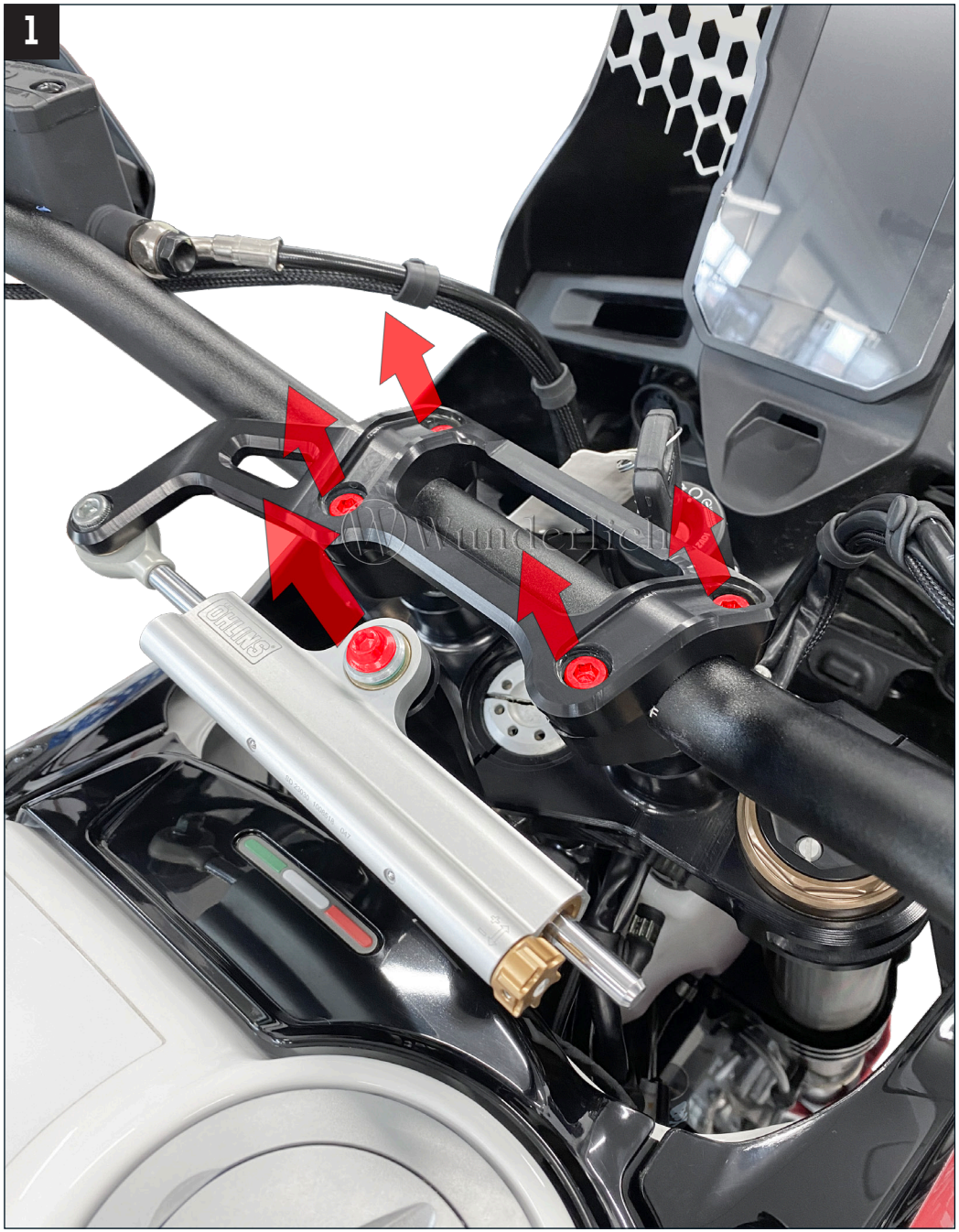

Original Kabelführung durch Kabel-Schutzblech ersetzen.
Replace original cable guide with cable guard.
Remplacer le guide-câble d'origine par un protège-câble.

Wunderlich GmbH I Joseph-von-Fraunhofer-Str. 6-8 I DE-53501 Grafschaft-Ringen I info@wunderlich.de I www.wunderlich.de I Tel.: +492641-3082-0

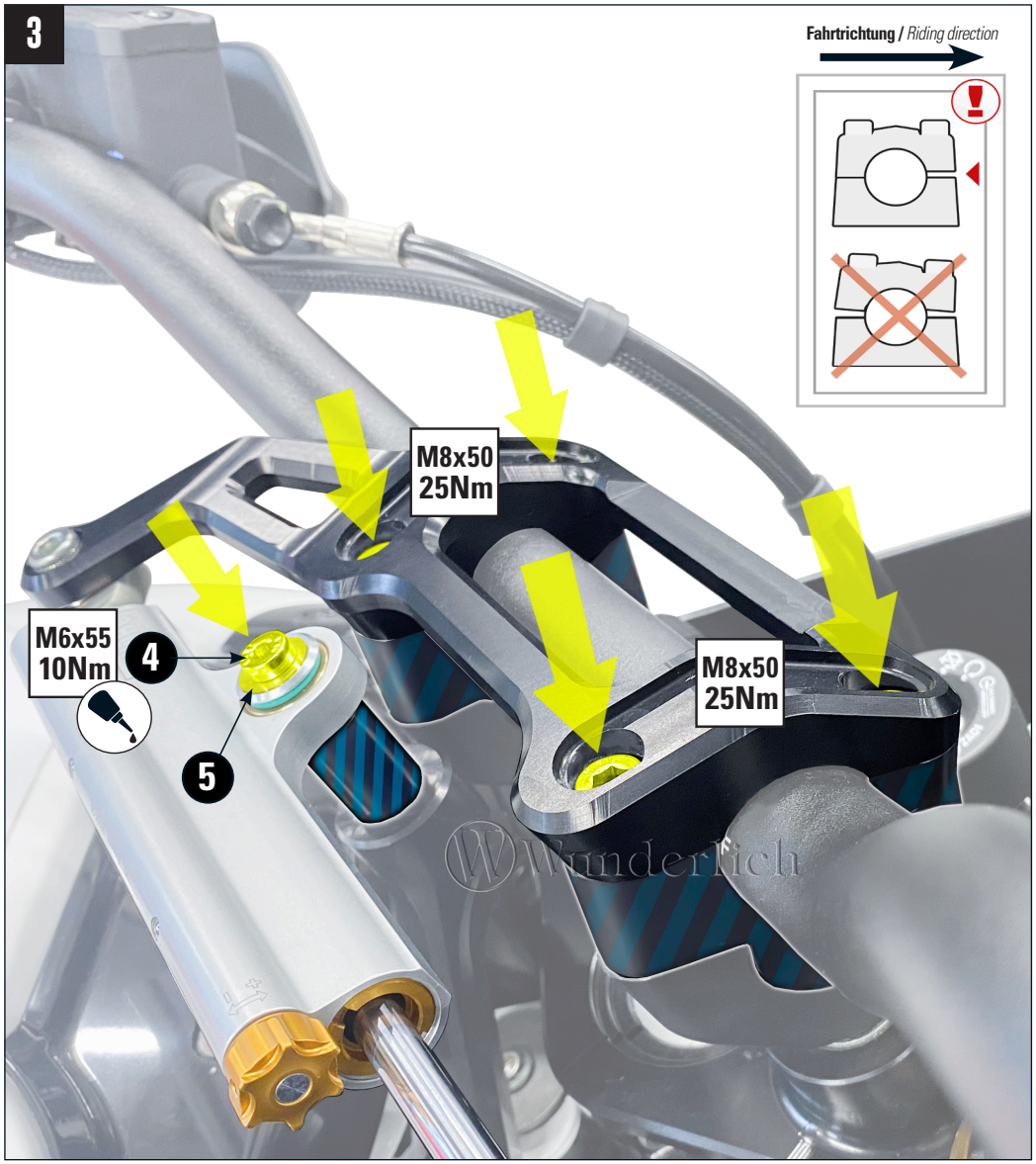

Die Schrauben der Reihe nach wie in Bild 2 dargestellt anziehen.
Tighten the screws one after the other as shown in picture 2.
Serrez les vis l'une après l'autre comme indiqué sur l'image 2.

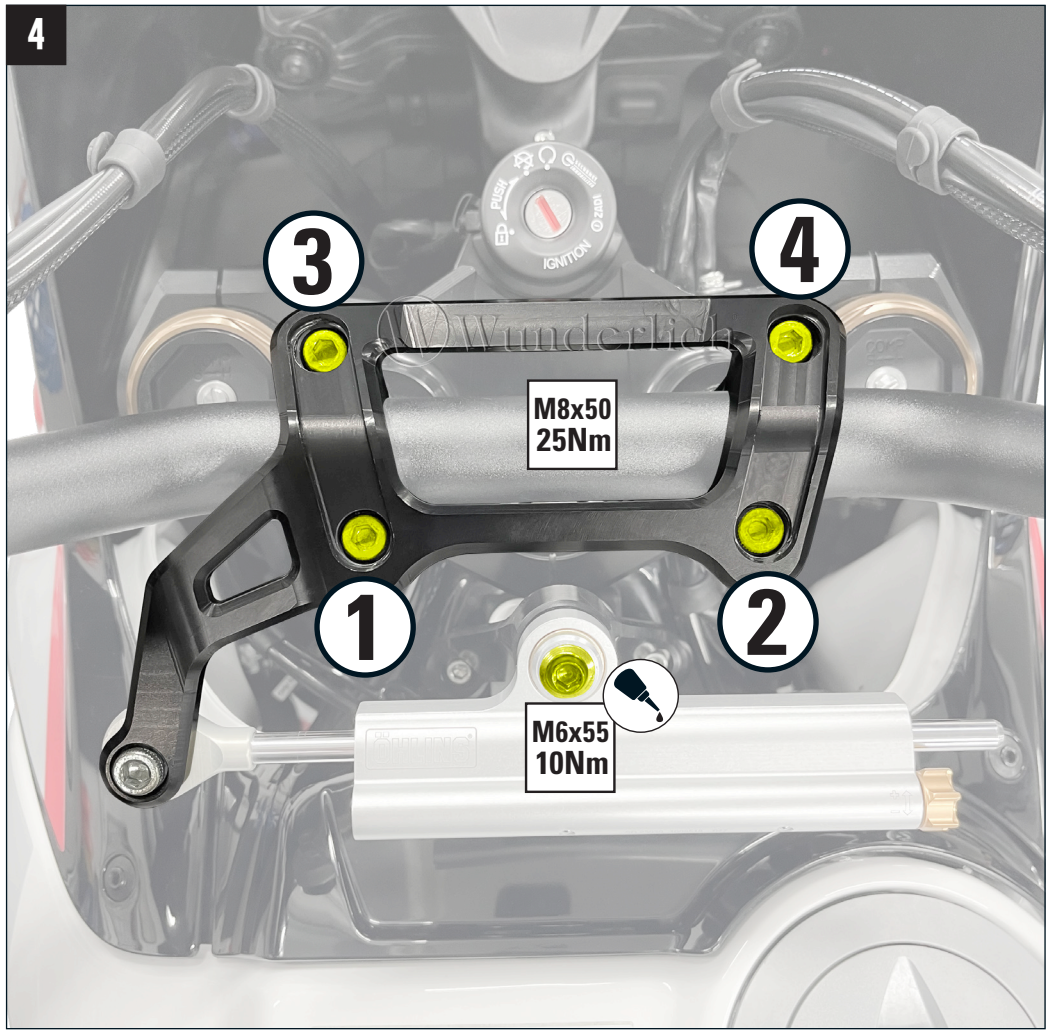

Leitungen auf freigängigkeit prüfen. Lenkerposition OFF ROAD oder ROAD beachten.
Check the lines for free movement. Note the OFF ROAD or ROAD handlebar position.
Vérifier que les suspentes se déplacent librement. Notez la position du guidon OFF ROAD ou ROAD.

Wunderlich GmbH I Joseph-von-Fraunhofer-Str. 6-8 I DE-53501 Grafschaft-Ringen I info@wunderlich.de I www.wunderlich.de I Tel.: +492641-3082-0