#80201-001

Lenkererhöhung Ergo+

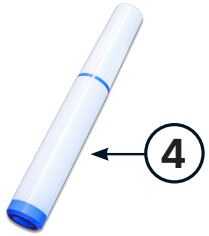

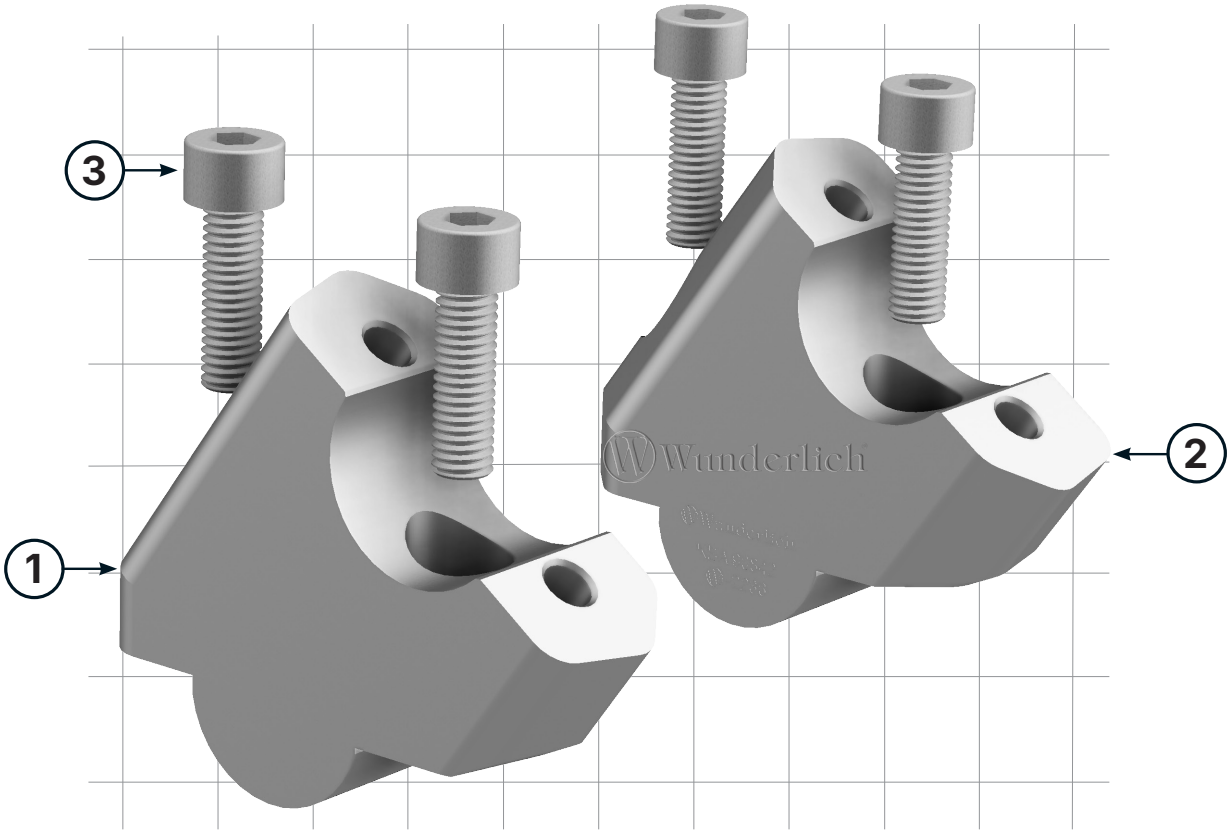

Legende

- Anbau-Tipp
- Schraube
- Achtung
- Schraubensicherung
- Vergrößerung
- M Nm Drehmoment
- Reiniger
- Montagepaste

#	Bauteil Die Farben der Abbildungen dienen nur der Veranschaulichung.		Menge
1	Lenkererhöhung Links		1
2	Lenkererhöhung Rechts		1
3	Zylinderkopfschraube	M8×25	4
4	Schraubensicherung		1

19.11.26

Wunderlich GmbH Joseph-von-Fraunhofer-Str. 6-8 I DE-53501 Grafschaft-Ringen
info@wunderlich.de I www.wunderlich.de I Tel.: +49 2641-3082-0

1



Vor der Montage die Verkleidung mit einer Tankschutzdecke schützen. Lenker demontieren und nach vorne/hinten ablegen.

2

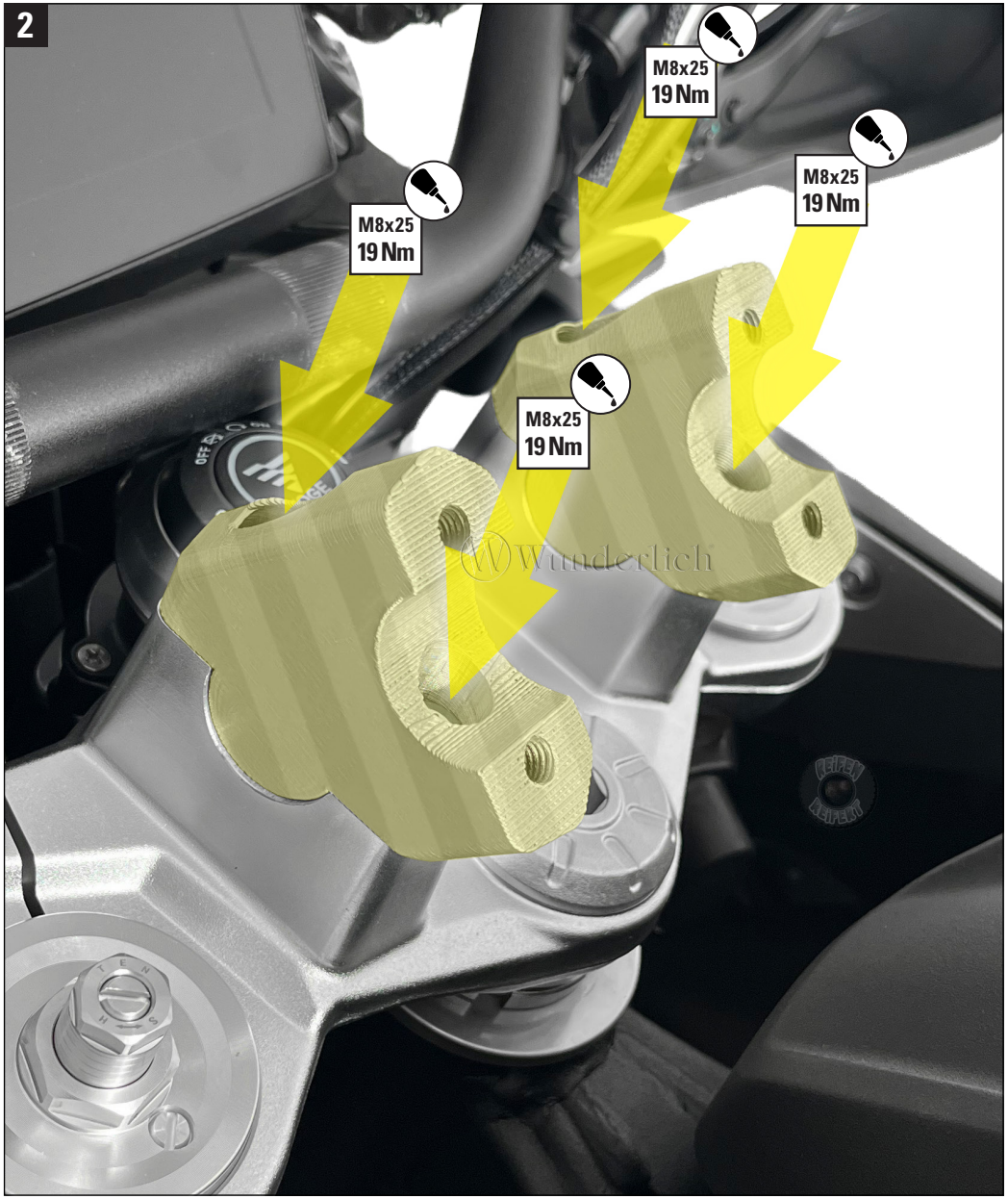

Wunderlich GmbH Joseph-von-Fraunhofer-Str. 6-8 I DE-53501 Grafschaft-Ringen
info@wunderlich.de I www.wunderlich.de I Tel.: +49 2641-3082-0

FR ÉLÉMENTS D'EMBALLAGE
22 PAP
Al Azul

3



4

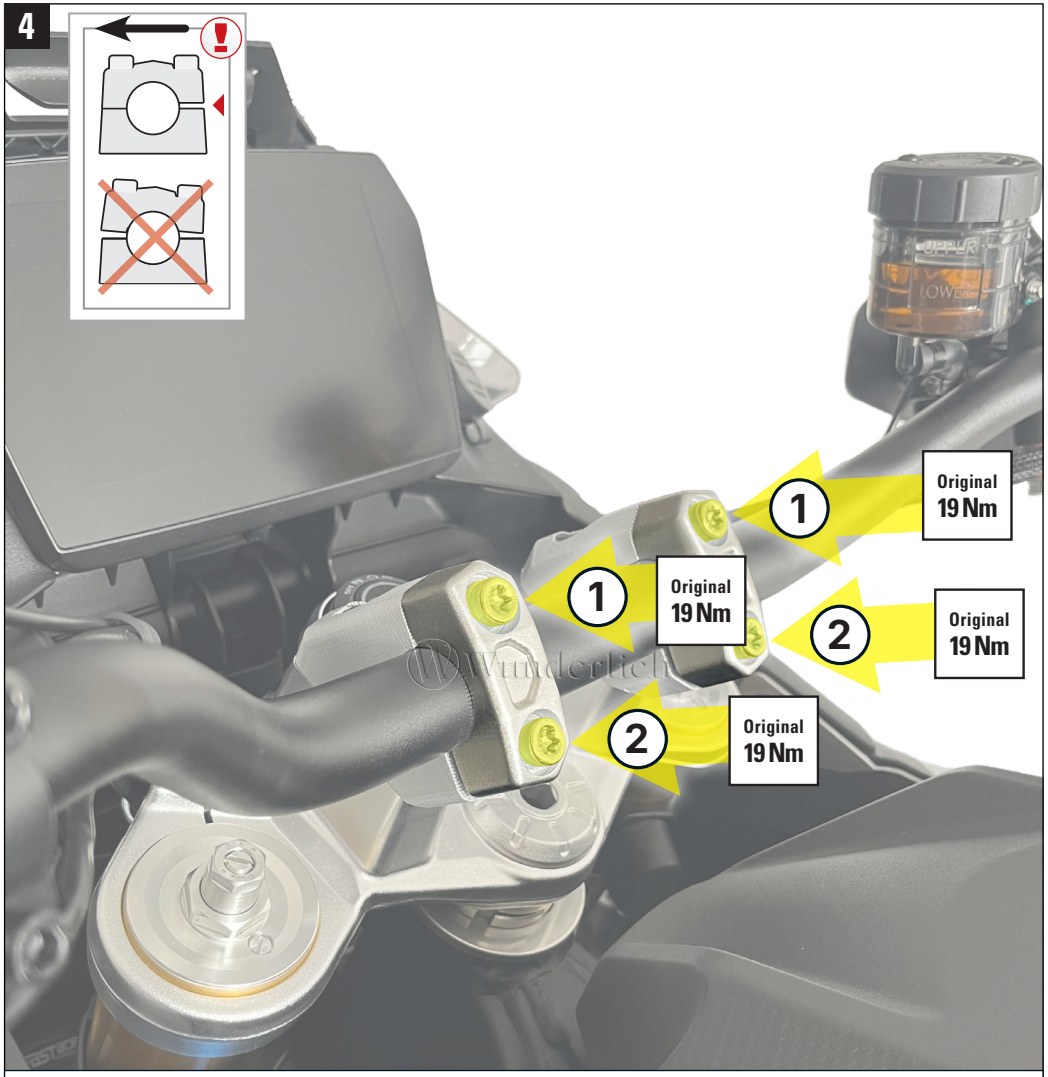

Die Schrauben der Reihe nach festziehen 1 - 2. Lenkung auf Freigängigkeit prüfen !

Wunderlich GmbH Joseph-von-Fraunhofer-Str. 6-8 I DE-53501 Grafschaft-Ringen
info@wunderlich.de I www.wunderlich.de I Tel.: +49 2641-3082-0

FR ÉLÉMENTS D'EMBALLAGE 22 PAP Al Azul

5

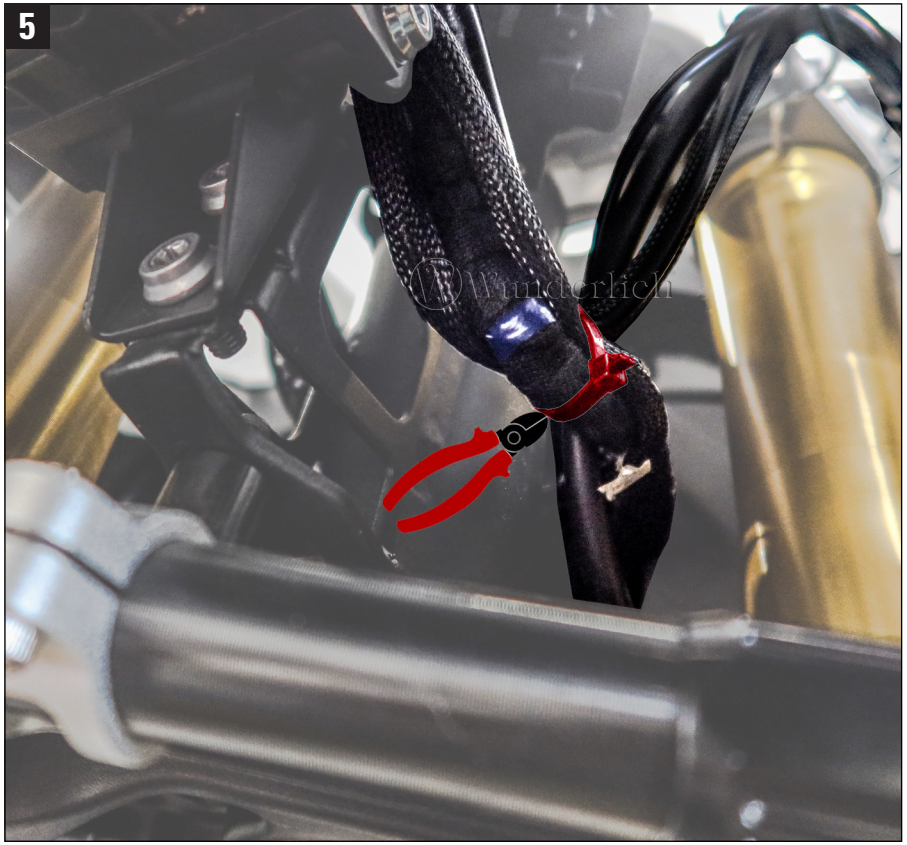

Um die Freigängigkeit der Kupplungsleitung zu erhöhen enfernen Sie den Kabelbinder.

6

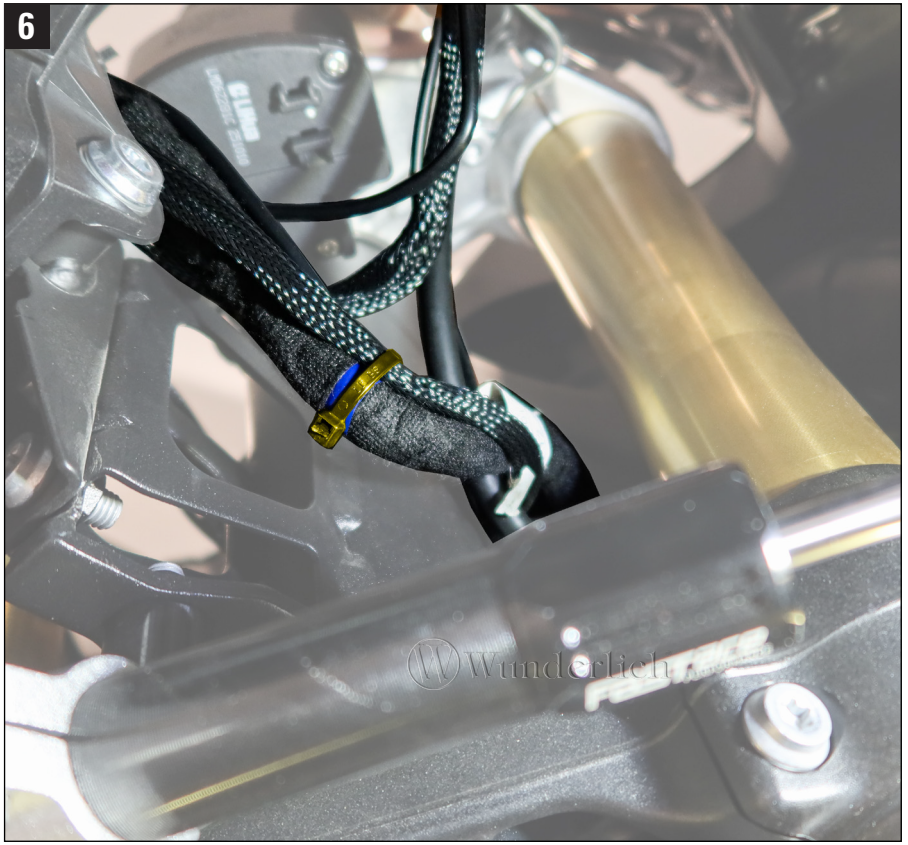

Verbinden Sie nur die im Bild gezeigten Kabel & Leitungen miteinander.